GBF

12 παραλλαγές

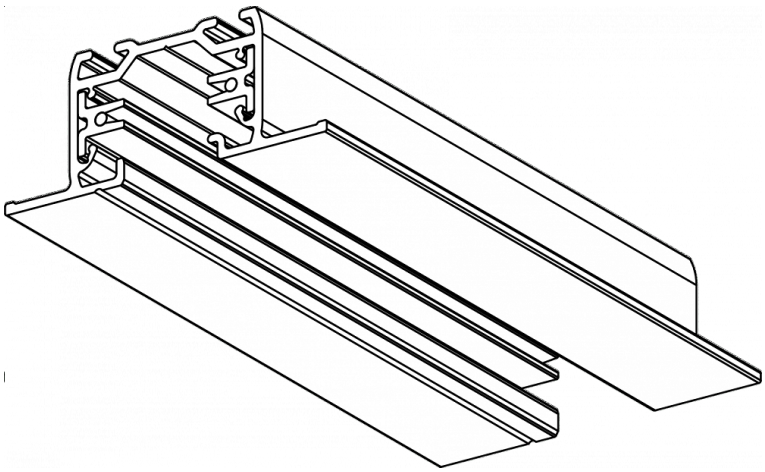

Διαστάσεις

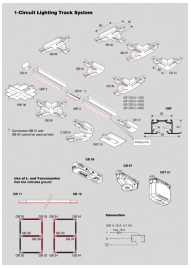

Διαθέσιμα χρώματα

Λευκό **Μαύρο** **Ανοδιωμένο αλουμίνιο**

Σύστημα ενός κυκλώματος, 230 V, με ονομαστικό ρεύμα 16 A. Κατά την επιλογή ενώσεων ελέγχεται η θέση του αγωγού γείωσης στο τεχνικό σχέδιο. Οι GB21 και GB24 δεν χρησιμοποιούνται ως τροφοδοσίες.

Κωδικοί κατασκευαστή: GBF 2100-3 — 1000 mm, GBF 2100-2 — 1000 mm, GBF 2100-1 — 1000 mm, GBF 2200-3 — 2000 mm, GBF 2200-2 — 2000 mm, GBF 2200-1 — 2000 mm, GBF 2300-3 — 3000 mm, GBF 2300-2 — 3000 mm, GBF 2300-1 — 3000 mm, GBF 2400-3 — 4000 mm, GBF 2400-2 — 4000 mm, GBF 2400-1 — 4000 mm.

GBF PDF

Τα εύρη ισχύος και φωτεινής ροής υπολογίζονται χωριστά από τις καταχωρισμένες παραλλαγές. Για ακριβή συνδυασμό, δείτε τα στοιχεία του κωδικού στο site.

Δείτε όλες τις παραλλαγές στο bright.gr >

Τεχνικά χαρακτηριστικά

Κοινά στοιχεία

Χαρακτηριστικά που ισχύουν σε όλες τις εκδόσεις του GBF.

Τοποθέτηση	**Οροφής**	Τάση λειτουργίας	**230 V**
Περίβλημα	**Αλουμίνιο**	Βαθμός προστασίας	**IP20**
Οπτικό στοιχείο	—	Εξαρτήματα	—
Εξοπλισμός Ελέγχου	—		

Επιλογές ανά έκδοση

Μήκος 1.000 - 4.000 mm | Πλάτος 50 mm | Ύψος 20 mm

Τα εύρη ανά CCT συνοψίζουν τις τιμές των διαθέσιμων SKU. Για επιλογή συγκεκριμένου κωδικού, ανοίξτε τον πλήρη πίνακα παραλλαγών.

Δείτε όλες τις παραλλαγές στο bright.gr >

www.bright.gr | GBF | Τεχνικό φυλλάδιο οικογένειας