GB 37

2 παραλλαγές

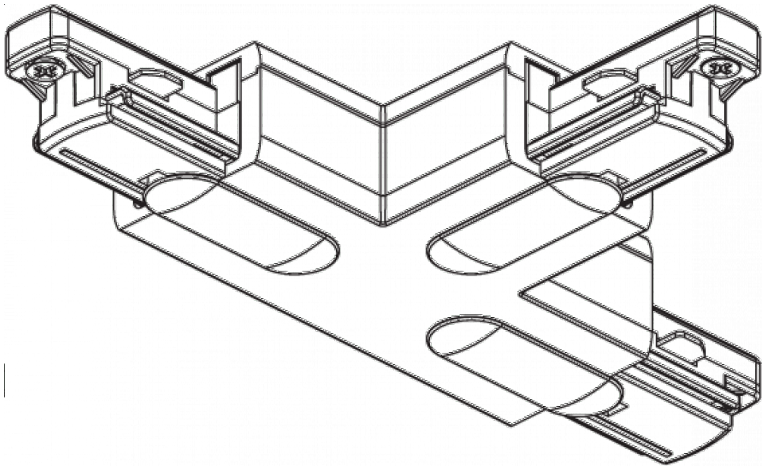

Διαθέσιμα χρώματα

Λευκό **Μαύρο**

Συμβατές ράγες: GB, GBF. Επιλέξτε τον ακριβή κωδικό σύμφωνα με τη λειτουργία, την εγκατάσταση και το τεχνικό σχέδιο. Η εικόνα παρουσιάζει ενδεικτική έκδοση· η φορά γείωσης και η διαμόρφωση του επιλεγμένου κωδικού επιβεβαιώνονται στο τεχνικό φυλλάδιο.

Κωδικοί κατασκευαστή: GB 37-2, GB 37-3.

GB PDF GBF PDF

Τα εύρη ισχύος και φωτεινής ροής υπολογίζονται χωριστά από τις καταχωρισμένες παραλλαγές. Για ακριβή συνδυασμό, δείτε τα στοιχεία του κωδικού στο site.

Δείτε όλες τις παραλλαγές στο bright.gr >

Τεχνικά χαρακτηριστικά

Κοινά στοιχεία

Χαρακτηριστικά που ισχύουν σε όλες τις εκδόσεις του GB 37.

Περίβλημα	—	Εξοπλισμός Ελέγχου	—
Οπτικό στοιχείο	—	Εξαρτήματα	—

Δείτε όλες τις παραλλαγές στο bright.gr >