GBT 67

0 παραλλαγές

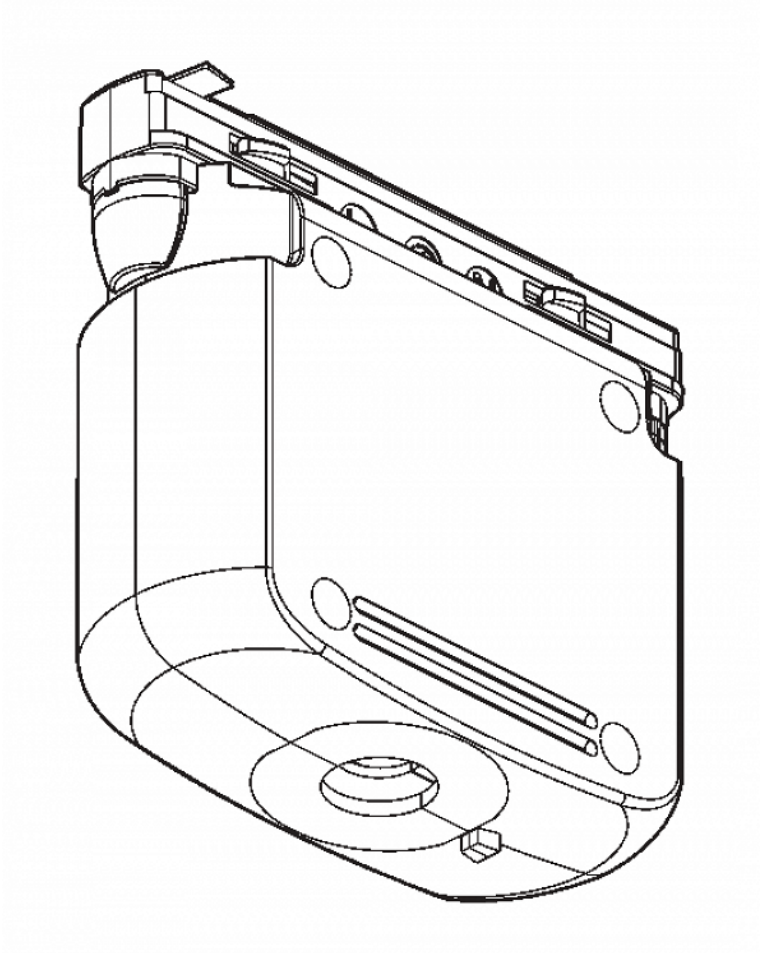

Συμβατές ράγες: GB, GBF. Επιλέξτε τον ακριβή κωδικό σύμφωνα με τη λειτουργία, την εγκατάσταση και το τεχνικό σχέδιο.

Κωδικοί κατασκευαστή: GBT 67.

GB PDF GBF PDF

Τα εύρη ισχύος και φωτεινής ροής υπολογίζονται χωριστά από τις καταχωρισμένες παραλλαγές. Για ακριβή συνδυασμό, δείτε τα στοιχεία του κωδικού στο site.

Δείτε όλες τις παραλλαγές στο bright.gr >

Τεχνικά χαρακτηριστικά

Κοινά στοιχεία

Χαρακτηριστικά που ισχύουν σε όλες τις εκδόσεις του GBT 67.

Περίβλημα	—	Εξοπλισμός Ελέγχου	—
Οπτικό στοιχείο	—	Εξαρτήματα	—

Δείτε όλες τις παραλλαγές στο bright.gr >