# XTS 12

**3 παραλλαγές**

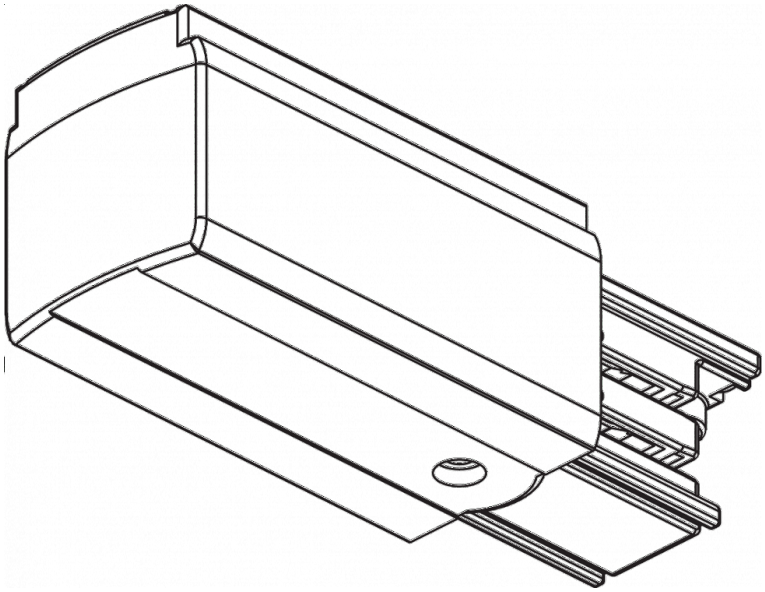

**Διαθέσιμα χρώματα**

**Λευκό** **Μαύρο** **Γκρι**

Συμβατές ράγες: XTS, XTSF. Επιλέξτε τον ακριβή κωδικό σύμφωνα με τη λειτουργία, την εγκατάσταση και το τεχνικό σχέδιο. Η εικόνα παρουσιάζει ενδεικτική έκδοση· η φορά γείωσης και η διαμόρφωση του επιλεγμένου κωδικού επιβεβαιώνονται στο τεχνικό φυλλάδιο.

Κωδικοί κατασκευαστή: XTS 12-1, XTS 12-2, XTS 12-3.

XTS PDF XTSF PDF

Τα εύρη ισχύος και φωτεινής ροής υπολογίζονται χωριστά από τις καταχωρισμένες παραλλαγές. Για ακριβή συνδυασμό, δείτε τα στοιχεία του κωδικού στο site.

**Δείτε όλες τις παραλλαγές στο bright.gr >**

# Τεχνικά χαρακτηριστικά

## Κοινά στοιχεία

Χαρακτηριστικά που ισχύουν σε όλες τις εκδόσεις του XTS 12.

| | | | |
|---|---|---|---|
| Περίβλημα | – | Εξοπλισμός Ελέγχου | – |
| Οπτικό στοιχείο | – | Εξαρτήματα | – |

**Δείτε όλες τις παραλλαγές στο bright.gr** >