XTS 14

3 παραλλαγές

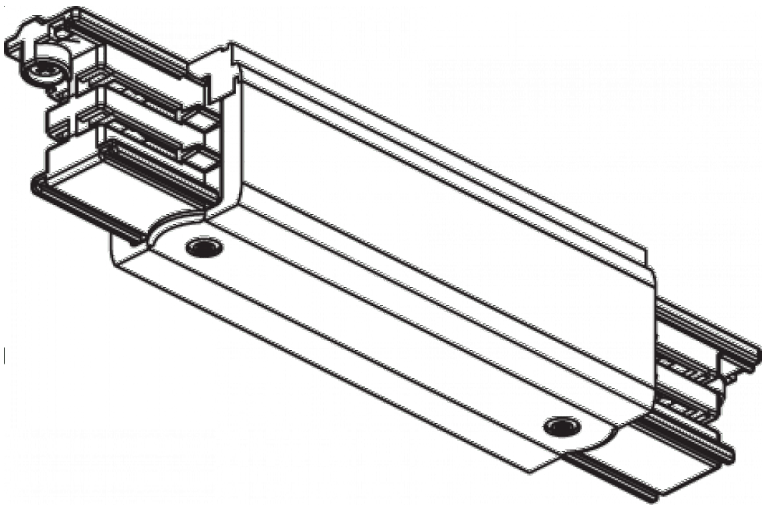

Διαθέσιμα χρώματα

Λευκό **Μαύρο** **Γκρι**

Συμβατές ράγες: XTS, XTSF. Επιλέξτε τον ακριβή κωδικό σύμφωνα με τη λειτουργία, την εγκατάσταση και το τεχνικό σχέδιο.

Κωδικοί κατασκευαστή: XTS 14-1, XTS 14-2, XTS 14-3.

XTS PDF XTSF PDF

Τα εύρη ισχύος και φωτεινής ροής υπολογίζονται χωριστά από τις καταχωρισμένες παραλλαγές. Για ακριβή συνδυασμό, δείτε τα στοιχεία του κωδικού στο site.

Δείτε όλες τις παραλλαγές στο bright.gr >

Τεχνικά χαρακτηριστικά

Κοινά στοιχεία

Χαρακτηριστικά που ισχύουν σε όλες τις εκδόσεις του XTS 14.

Περίβλημα	—	Εξοπλισμός Ελέγχου	—
Οπτικό στοιχείο	—	Εξαρτήματα	—

Δείτε όλες τις παραλλαγές στο bright.gr >