SP 4E

0 παραλλαγές

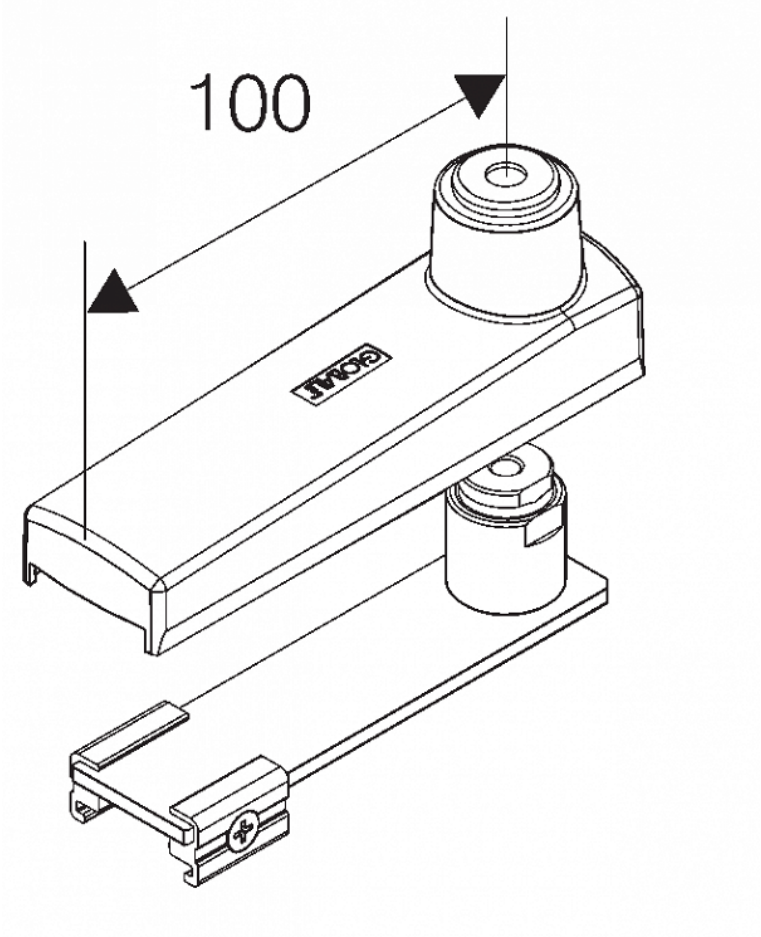

Συμβατές ράγες: XTS. Επιλέξτε τον ακριβή κωδικό σύμφωνα με τη λειτουργία, την εγκατάσταση και το τεχνικό σχέδιο. Η εικόνα παρουσιάζει ενδεικτική έκδοση· η φορά γείωσης και η διαμόρφωση του επιλεγμένου κωδικού επιβεβαιώνονται στο τεχνικό φυλλάδιο.

Κωδικοί κατασκευαστή: SP 4E.

XTS PDF

Τα εύρη ισχύος και φωτεινής ροής υπολογίζονται χωριστά από τις καταχωρισμένες παραλλαγές. Για ακριβή συνδυασμό, δείτε τα στοιχεία του κωδικού στο site.

Δείτε όλες τις παραλλαγές στο bright.gr >

Τεχνικά χαρακτηριστικά

Κοινά στοιχεία

Χαρακτηριστικά που ισχύουν σε όλες τις εκδόσεις του SP 4E.

Περίβλημα	—	Εξοπλισμός Ελέγχου	—
Οπτικό στοιχείο	—	Εξαρτήματα	—

Δείτε όλες τις παραλλαγές στο bright.gr >