SKB 18

3 παραλλαγές

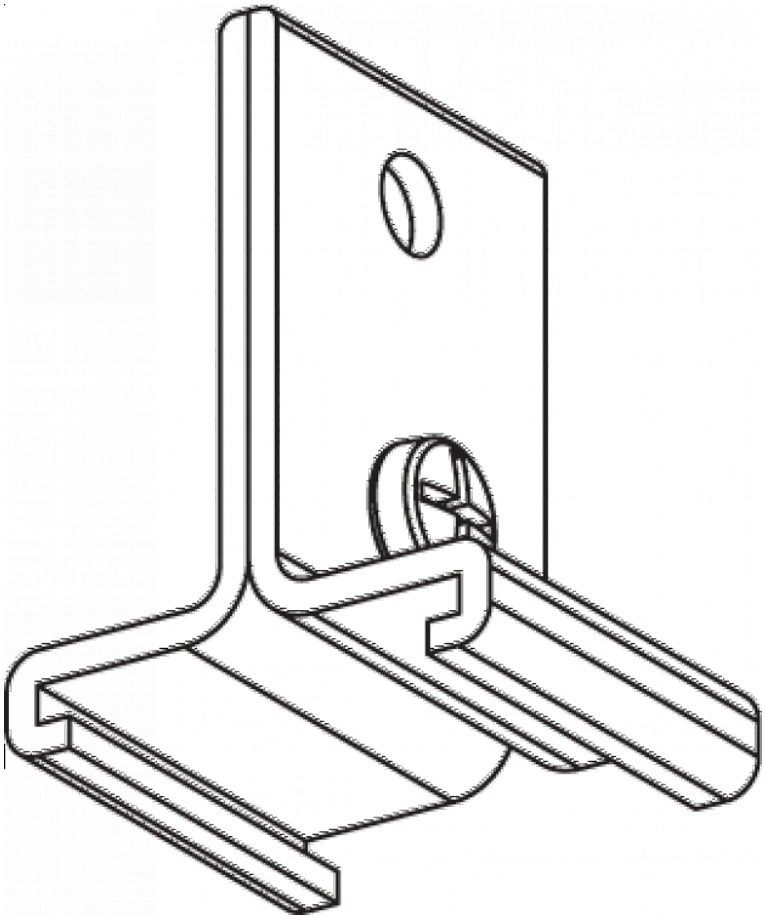

Διαθέσιμα χρώματα

Λευκό **Μαύρο** **Γκρι**

Συμβατές ράγες: XTS. Επιλέξτε τον ακριβή κωδικό σύμφωνα με τη λειτουργία, την εγκατάσταση και το τεχνικό σχέδιο. Η εικόνα παρουσιάζει ενδεικτική έκδοση· η φορά γείωσης και η διαμόρφωση του επιλεγμένου κωδικού επιβεβαιώνονται στο τεχνικό φυλλάδιο.

Κωδικοί κατασκευαστή: SKB 18-2, SKB 18-3, SKB 18-1.

XTS PDF

Τα εύρη ισχύος και φωτεινής ροής υπολογίζονται χωριστά από τις καταχωρισμένες παραλλαγές. Για ακριβή συνδυασμό, δείτε τα στοιχεία του κωδικού στο site.

Δείτε όλες τις παραλλαγές στο bright.gr >

Τεχνικά χαρακτηριστικά

Κοινά στοιχεία

Χαρακτηριστικά που ισχύουν σε όλες τις εκδόσεις του SKB 18.

Περίβλημα	—	Εξοπλισμός Ελέγχου	—
Οπτικό στοιχείο	—	Εξαρτήματα	—

Δείτε όλες τις παραλλαγές στο bright.gr >