S-9500/313-M6

0 παραλλαγές

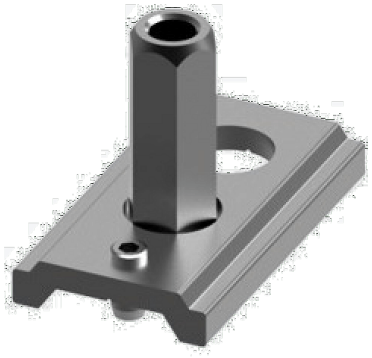

Συμβατές ράγες: ST2. Επιλέξτε τον ακριβή κωδικό σύμφωνα με τη λειτουργία, την εγκατάσταση και το τεχνικό σχέδιο.

Κωδικοί κατασκευαστή: S-9500/313-M6.

ST2 PDF

Τα εύρη ισχύος και φωτεινής ροής υπολογίζονται χωριστά από τις καταχωρισμένες παραλλαγές. Για ακριβή συνδυασμό, δείτε τα στοιχεία του κωδικού στο site.

Δείτε όλες τις παραλλαγές στο bright.gr >

Τεχνικά χαρακτηριστικά

Κοινά στοιχεία

Χαρακτηριστικά που ισχύουν σε όλες τις εκδόσεις του S-9500/313-M6.

Περίβλημα	—	Εξοπλισμός Ελέγχου	—
Οπτικό στοιχείο	—	Εξαρτήματα	—

Δείτε όλες τις παραλλαγές στο bright.gr >