NOTUS 1 UGR SP



Τεχνικά σχέδια

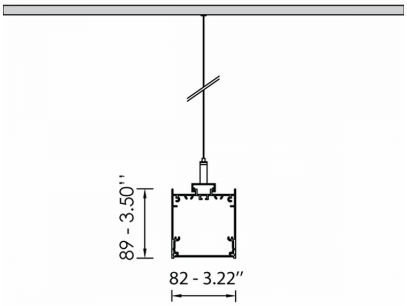

Λεπτομέρειες Προϊόντος

CE LM80 LM79 TM21 REACH

Τύπος Πηγής Γραμμικό LED

Γενικές πληροφορίες

Περίβλημα	Αλουμίνιο
Κωδικός προϊόντος	PRS1258CL001DA
Οικογένεια προϊόντος	NOTUS
Διαχύτης	PMMA
Εξοπλισμός Ελέγχου	Ενσωματωμένο ECG
Επιλογές Ελέγχου Διαχείρισης	DALI2
Πλάτος	82 mm
Μήκος	4242 mm
Ύψος	89 mm

Ηλεκτρικά δεδομένα

Κατανάλωση	75 W
Απόδοση	123.93 lm/W
Κυματισμός	3
Power Factor	0.96
Ονομαστική Τάση	230 V

Έξοδος Φωτιστικού

Τύποσ Δέσμης	XW
Δέσμη	78º
Φωτεινή Ροή	9295 lm
CRI CCT	930
Glare Indicator Ugr Longwise Optics	17
Glare Indicator Ugr Parallel Optics	18

Κατανομή φωτός

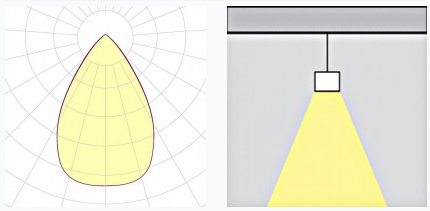

Χαρακτηριστικά ασφαλείας

IK	04
IP	40
Protection Class	Class I

Συνθήκες Λειτουργίας Θερμοκρασίας

Διάρκεια Ζωής	>100.000h L80B10@35°C
Λειτουργική Θερμοκρασία Περιβάλλοντος	-10...+45°C
Επίπεδο Λειτουργικής Υγρασίας	5...95%