# NOTUS 1 CROSS SP



## Τεχνικά σχέδια

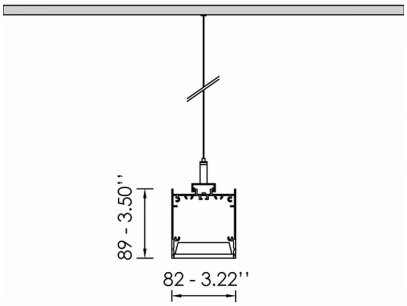


## Λεπτομέρειες Προϊόντος

CE LM80 LM79 TM21 REACH

Τύπος Πηγής Γραμμικό LED

### Γενικές πληροφορίες

| | |
|---|---|
| Περίβλημα | Αλουμίνιο |
| Κωδικός προϊόντος | PRS1275CL003DAC |
| Οικογένεια προϊόντος | NOTUS |
| Διαχύτης | PMMA |
| Εξοπλισμός Ελέγχου | Ενσωματωμένο ECG |
| Επιλογές Ελέγχου Διαχείρισης | DALI2 |
| Επιλογές Ασύρματης Διαχείρισης | Casambi |
| Πλάτος | 82 mm |
| Μήκος | 596 mm |
| Ύψος | 89 mm |

### Ηλεκτρικά δεδομένα

| | |
|---|---|
| Κατανάλωση | 11,3 W |
| Απόδοση | 65.04 lm/W |
| Κυματισμός | 3 |
| Power Factor | 0.96 |
| Ονομαστική Τάση | 230 V |

### Έξοδος Φωτιστικού

| | |
|---|---|
| Τύποσ Δέσμης | XW |
| Δέσμη | 87º |
| Φωτεινή Ροή | 735 lm |
| CRI CCT | 930 |

### Κατανομή φωτός

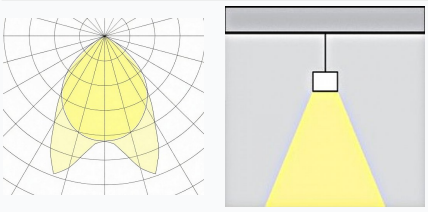

### Χαρακτηριστικά ασφαλείας

| | |
|---|---|
| IK | 04 |
| IP | 20 |
| Protection Class | Class I |

### Συνθήκες Λειτουργίας Θερμοκρασίας

| | |
|---|---|
| Διάρκεια Ζωής | >80.000h L80B10@35°C |
| Λειτουργική Θερμοκρασία Περιβάλλοντος | -10...+45°C |
| Επίπεδο Λειτουργικής Υγρασίας | 5...95% |