NOTUS 1 CROSS SP



Τεχνικά σχέδια

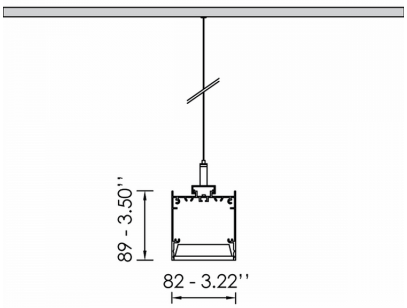

Λεπτομέρειες Προϊόντος

CE LM80 LM79 TM21 REACH

Τύπος Πηγής Γραμμικό LED

Γενικές πληροφορίες

Περίβλημα	Αλουμίνιο
Κωδικός προϊόντος	PRS1315CL001ON
Οικογένεια προϊόντος	NOTUS
Εξοπλισμός Ελέγχου	Ενσωματωμένο ECG
Επιλογές Ελέγχου Διαχείρισης	On-Off
Πλάτος	82 mm
Μήκος	3411 mm
Ύψος	89 mm

Ηλεκτρικά δεδομένα

Κατανάλωση	101,3 W
Απόδοση	65 lm/W
Κυματισμός	3
Power Factor	0.96
Ονομαστική Τάση	230 V

Έξοδος Φωτιστικού

Τύποσ Δέσμης	XW
Δέσμη	87º
Φωτεινή Ροή	6585 lm
CRI CCT	930
Glare Indicator Ugr Longwise Optics	15
Glare Indicator Ugr Parallel Optics	18

Κατανομή φωτός

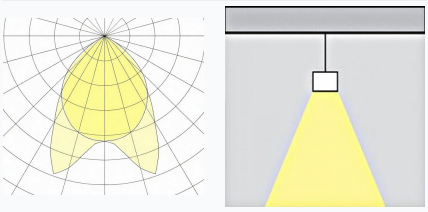

Χαρακτηριστικά ασφαλείας

IK	04
IP	20
Protection Class	Class I

Συνθήκες Λειτουργίας Θερμοκρασίας

Διάρκεια Ζωής	>80.000h L80B10@35°C
Λειτουργική Θερμοκρασία Περιβάλλοντος	-10...+45°C
Επίπεδο Λειτουργικής Υγρασίας	5...95%