NOVUS OUT OPAL TAPE LED SP



Τεχνικά σχέδια

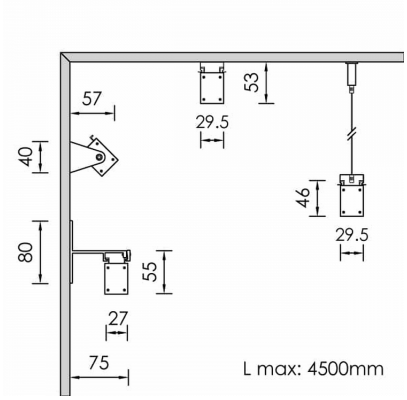

Λεπτομέρειες Προϊόντος

CE LM80 LM79 TM21 REACH

Τύπος Πηγής
Γραμμικό LED

Γενικές πληροφορίες

Περίβλημα	Αλουμίνιο
Κωδικός προϊόντος	PRS1970CL001DA
Οικογένεια προϊόντος	NOVUS
Διαχύτης	PMMA
Εξοπλισμός Ελέγχου	Απομακρυσμένο ECG
Επιλογές Ελέγχου Διαχείρισης	DALI2
Πλάτος	27 mm
Μήκος	100 mm
Ύψος	55 mm

Ηλεκτρικά δεδομένα

Κατανάλωση	1,5 W
Απόδοση	70.67 lm/W
Κυματισμός	3
Power Factor	0.96
Ονομαστική Τάση	24 V

Έξοδος Φωτιστικού

Τύποσ Δέσμης	VW
Δέσμη	119º
Φωτεινή Ροή	106 lm
CRI CCT	940
Glare Indicator Ugr Longwise Optics	28
Glare Indicator Ugr Parallel Optics	29

Κατανομή φωτός

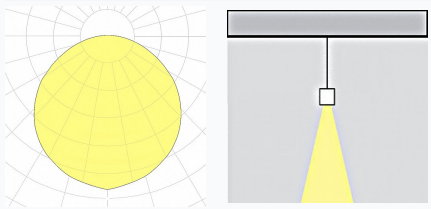

Χαρακτηριστικά ασφαλείας

IK	10
IP	68
Protection Class	Class I

Συνθήκες Λειτουργίας Θερμοκρασίας

Διάρκεια Ζωής	>50.000h L70B10@35°C
Λειτουργική Θερμοκρασία Περιβάλλοντος	-10...+45°C
Επίπεδο Λειτουργικής Υγρασίας	5...95%