NOTUS 1 SQUARE

Λεπτομέρειες Προϊόντος

CE LM80 LM79 TM21 REACH

Τύπος Πηγής
Γραμμικό LED



Τεχνικά σχέδια

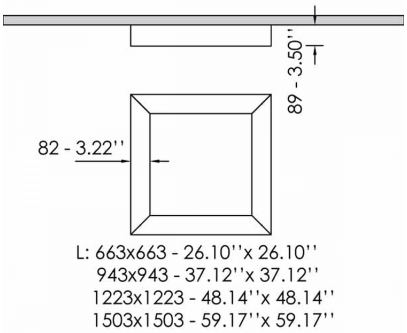

Γενικές πληροφορίες

Περίβλημα	Αλουμίνιο
Κωδικός προϊόντος	PRC1203CL002DAC
Οικογένεια προϊόντος	NOTUS
Διαχύτης	PMMA
Εξοπλισμός Ελέγχου	Ενσωματωμένο ECG
Επιλογές Ελέγχου Διαχείρισης	DALI2
Επιλογές Ασύρματης Διαχείρισης	Casambi
Πλάτος	1503 mm
Μήκος	1503 mm
Ύψος	89 mm

Ηλεκτρικά δεδομένα

Κατανάλωση	168,8 W
Απόδοση	107.16 lm/W
Κυματισμός	3
Power Factor	0.96
Ονομαστική Τάση	230 V

Έξοδος Φωτιστικού

Τύποσ Δέσμης	VW
Δέσμη	116º
Φωτεινή Ροή	18088 lm
CRI CCT	940

Κατανομή φωτός

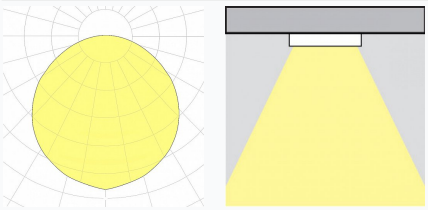

Χαρακτηριστικά ασφαλείας

IK	04
IP	40
Protection Class	Class I

Συνθήκες Λειτουργίας Θερμοκρασίας

Διάρκεια Ζωής	>80.000h L80B10@35°C
Λειτουργική Θερμοκρασία Περιβάλλοντος	-10...+45°C
Επίπεδο Λειτουργικής Υγρασίας	5...95%