COMIS OUT SMALL COVER B



Τεχνικά σχέδια

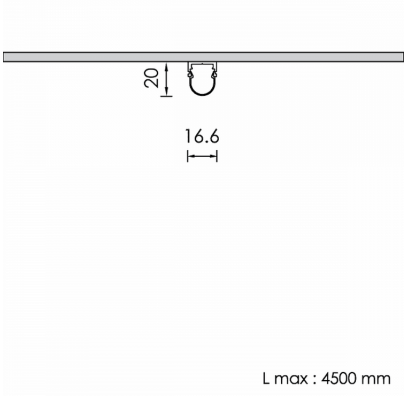

Λεπτομέρειες Προϊόντος

CE LM80 LM79 TM21 REACH

Τύπος Πηγής Γραμμικό LED

Γενικές πληροφορίες

Περίβλημα	Αλουμίνιο
Κωδικός προϊόντος	PRC1490CL002DAC
Οικογένεια προϊόντος	COMIS
Διαχύτης	Πολυκαρμπονικό
Εξοπλισμός Ελέγχου	Απομακρυσμένο ECG
Επιλογές Ελέγχου Διαχείρισης	DALI2
Επιλογές Ασύρματης Διαχείρισης	Casambi
Πλάτος	16.6 mm
Μήκος	1000 mm
Ύψος	20 mm

Ηλεκτρικά δεδομένα

Κατανάλωση	15 W
Απόδοση	70 lm/W
Κυματισμός	3
Power Factor	0.96
Ονομαστική Τάση	24 V

Έξοδος Φωτιστικού

Τύποσ Δέσμης	VW
Δέσμη	119º
Φωτεινή Ροή	1050 lm
CRI CCT	940
Glare Indicator Ugr Longwise Optics	28
Glare Indicator Ugr Parallel Optics	29

Κατανομή φωτός

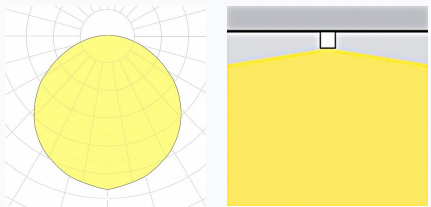

Χαρακτηριστικά ασφαλείας

IK	05
IP	40
Protection Class	Class III

Συνθήκες Λειτουργίας Θερμοκρασίας

Διάρκεια Ζωής	>50.000h L70B10@35°C
Λειτουργική Θερμοκρασία Περιβάλλοντος	-10...+45°C
Επίπεδο Λειτουργικής Υγρασίας	5...95%