COMIS OUT LENS TAPE



Τεχνικά σχέδια

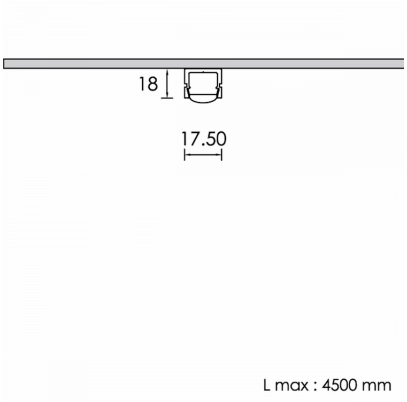

Λεπτομέρειες Προϊόντος

CE LM80 LM79 TM21 REACH

Τύπος Πηγής
Γραμμικό LED

Γενικές πληροφορίες

Περίβλημα	Αλουμίνιο
Κωδικός προϊόντος	PRC1521CL001ON
Οικογένεια προϊόντος	COMIS
Διαχύτης	PMMA
Εξοπλισμός Ελέγχου	Απομακρυσμένο ECG
Επιλογές Ελέγχου Διαχείρισης	On-Off
Πλάτος	17.5 mm
Μήκος	100 mm
Ύψος	18 mm

Ηλεκτρικά δεδομένα

Κατανάλωση	0,96 W
Απόδοση	105.21 lm/W
Κυματισμός	3
Power Factor	0.96
Ονομαστική Τάση	24 V

Έξοδος Φωτιστικού

Τύποσ Δέσμης	VW
Δέσμη	119º
Φωτεινή Ροή	101 lm
CRI CCT	940
Glare Indicator Ugr Longwise Optics	22
Glare Indicator Ugr Parallel Optics	26

Κατανομή φωτός

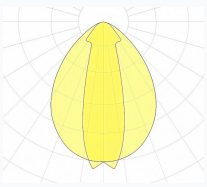

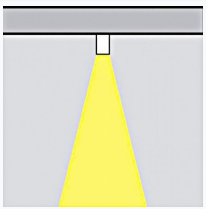

Χαρακτηριστικά ασφαλείας

IK	05
IP	40
Protection Class	Class III

Συνθήκες Λειτουργίας Θερμοκρασίας

Διάρκεια Ζωής	>50.000h L70B10@35°C
Λειτουργική Θερμοκρασία Περιβάλλοντος	-10...+45°C
Επίπεδο Λειτουργικής Υγρασίας	5...95%