SEDO STATUR SMALL



Τεχνικά σχέδια

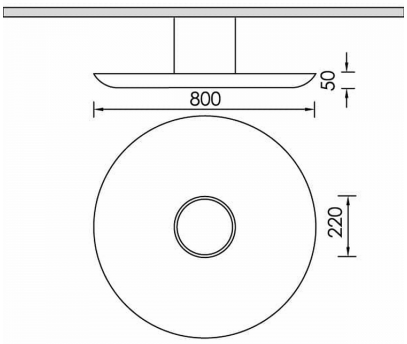

Λεπτομέρειες Προϊόντος

CE LM80 LM79 TM21 REACH Τύπος Πηγής SMD LED

Γενικές πληροφορίες

Περίβλημα	Ακουστικό Πλαίσιο
Κωδικός προϊόντος	PRA0125CL002ON
Οικογένεια προϊόντος	STATUR
Διαχύτης	PMMA
Εξοπλισμός Ελέγχου	Απομακρυσμένο ECG
Επιλογές Ελέγχου Διαχείρισης	On-Off
Ύψος	50 mm

Ηλεκτρικά δεδομένα

Κατανάλωση	26,3 W
Απόδοση	97.34 lm/W
Κυματισμός	3
Power Factor	0.96
Ονομαστική Τάση	36.2 V

Έξοδος Φωτιστικού

Τύποσ Δέσμης	VW
Δέσμη	118º
Φωτεινή Ροή	2560 lm
CRI CCT	930

Κατανομή φωτός

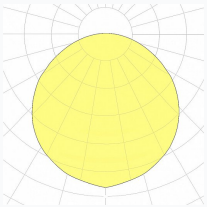

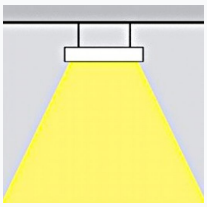

Χαρακτηριστικά ασφαλείας

IK	04
IP	54
Protection Class	Class III

Συνθήκες Λειτουργίας Θερμοκρασίας

Διάρκεια Ζωής	>50.000h L80B10@35°C
Λειτουργική Θερμοκρασία Περιβάλλοντος	-10...+45°C
Επίπεδο Λειτουργικής Υγρασίας	5...95%