# FUGA 2 RING SEDO SP UP DOWN



## Τεχνικά σχέδια

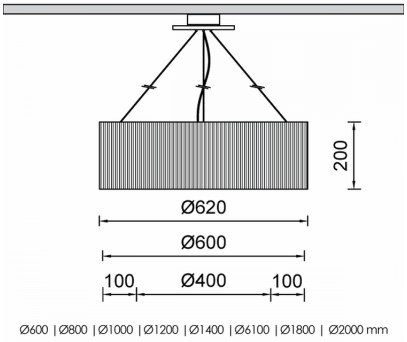


Ø600 | Ø800 | Ø1000 | Ø1200 | Ø1400 | Ø6100 | Ø1800 | Ø2000 mm

## Λεπτομέρειες Προϊόντος

CE LM80 LM79 TM21 REACH

Τύπος Πηγής Γραμμικό LED

### Γενικές πληροφορίες

| | |
|---|---|
| Περίβλημα | Ακουστικό Πλαίσιο |
| Κωδικός προϊόντος | PRA0182CL013DAC |
| Οικογένεια προϊόντος | FUGA |
| Διαχύτης | PMMA |
| Εξοπλισμός Ελέγχου | Ενσωματωμένο ECG |
| Επιλογές Ελέγχου Διαχείρισης | DALI2 |
| Επιλογές Ασύρματης Διαχείρισης | Casambi |
| Ύψος | 200 mm |

### Ηλεκτρικά δεδομένα

| | |
|---|---|
| Κατανάλωση | 220 W |
| Απόδοση | 74 lm/W |
| Κυματισμός | 3 |
| Power Factor | 0.96 |
| Ονομαστική Τάση | 230 V |

### Έξοδος Φωτιστικού

| | |
|---|---|
| Τύποσ Δέσμης | VW |
| Δέσμη | 360º |
| Φωτεινή Ροή | 16280 lm |
| CRI CCT | 930 |
| Glare Indicator Ugr Longwise Optics | 13 |
| Glare Indicator Ugr Parallel Optics | 15 |

### Κατανομή φωτός

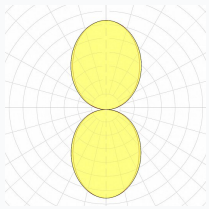

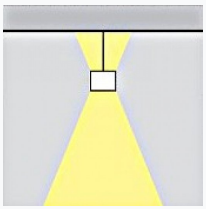

### Χαρακτηριστικά ασφαλείας

| | |
|---|---|
| IK | 04 |
| IP | 40 |
| Protection Class | Class I |

### Συνθήκες Λειτουργίας Θερμοκρασίας

| | |
|---|---|
| Διάρκεια Ζωής | >80.000h L80B10@35°C |
| Λειτουργική Θερμοκρασία Περιβάλλοντος | -10...+45°C |
| Επίπεδο Λειτουργικής Υγρασίας | 5...95% |