FUGA 2 RING SEDO SP UP DOWN



Τεχνικά σχέδια

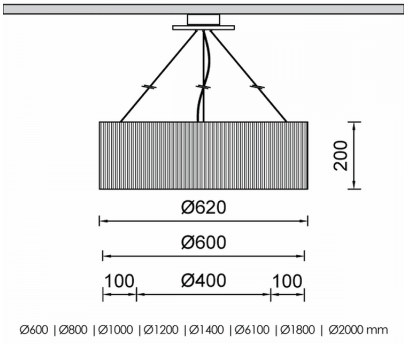

Ø600 | Ø800 | Ø1000 | Ø1200 | Ø1400 | Ø6100 | Ø1800 | Ø2000 mm

Λεπτομέρειες Προϊόντος

CE LM80 LM79 TM21 REACH

Τύπος Πηγής Γραμμικό LED

Γενικές πληροφορίες

Περίβλημα	Ακουστικό Πλαίσιο
Κωδικός προϊόντος	PRA0182CL016ON
Οικογένεια προϊόντος	FUGA
Διαχύτης	PMMA
Εξοπλισμός Ελέγχου	Ενσωματωμένο ECG
Επιλογές Ελέγχου Διαχείρισης	On-Off
Ύψος	200 mm

Ηλεκτρικά δεδομένα

Κατανάλωση	220 W
Απόδοση	74 lm/W
Κυματισμός	3
Power Factor	0.96
Ονομαστική Τάση	230 V

Έξοδος Φωτιστικού

Τύποσ Δέσμης	VW
Δέσμη	360º
Φωτεινή Ροή	16280 lm
CRI CCT	930
Glare Indicator Ugr Longwise Optics	13
Glare Indicator Ugr Parallel Optics	15

Κατανομή φωτός

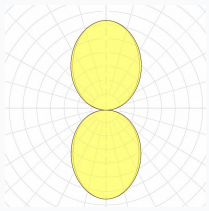

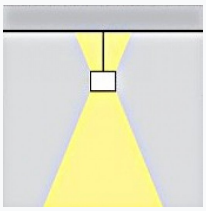

Χαρακτηριστικά ασφαλείας

IK	04
IP	40
Protection Class	Class I

Συνθήκες Λειτουργίας Θερμοκρασίας

Διάρκεια Ζωής	>80.000h L80B10@35°C
Λειτουργική Θερμοκρασία Περιβάλλοντος	-10...+45°C
Επίπεδο Λειτουργικής Υγρασίας	5...95%