SEDO 2 NOTUS 14 UP DOWN



Τεχνικά σχέδια

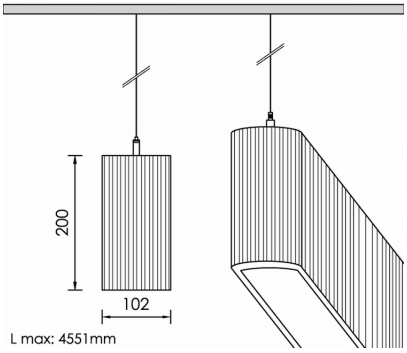

Λεπτομέρειες Προϊόντος

CE LM80 LM79 TM21 REACH

Τύπος Πηγής Γραμμικό LED

Γενικές πληροφορίες

Περίβλημα	Ακουστικό Πλαίσιο
Κωδικός προϊόντος	PRA0207CL002ON
Οικογένεια προϊόντος	NOTUS
Διαχύτης	PMMA
Εξοπλισμός Ελέγχου	Ενσωματωμένο ECG
Επιλογές Ελέγχου Διαχείρισης	On-Off
Πλάτος	102 mm
Μήκος	4006 mm
Ύψος	200 mm

Ηλεκτρικά δεδομένα

Κατανάλωση	158,7 W
Απόδοση	88.18 lm/W
Κυματισμός	3
Power Factor	0.96
Ονομαστική Τάση	230 V

Έξοδος Φωτιστικού

Τύποσ Δέσμης	VW
Δέσμη	360º
Φωτεινή Ροή	13994 lm
CRI CCT	930

Κατανομή φωτός

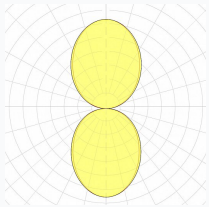

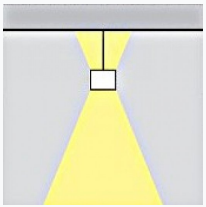

Χαρακτηριστικά ασφαλείας

IK	04
IP	40
Protection Class	Class I

Συνθήκες Λειτουργίας Θερμοκρασίας

Διάρκεια Ζωής	>80.000h L80B10@35°C
Λειτουργική Θερμοκρασία Περιβάλλοντος	-10...+45°C
Επίπεδο Λειτουργικής Υγρασίας	5...95%