SEDO 2 NOTUS 14 UP DOWN



Τεχνικά σχέδια

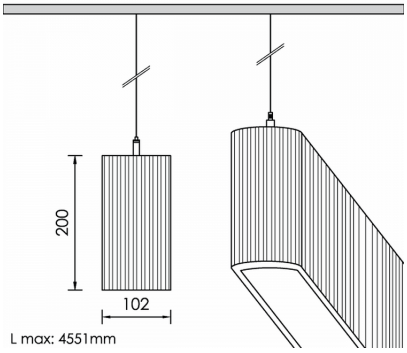

Λεπτομέρειες Προϊόντος

CE LM80 LM79 TM21 REACH

Τύπος Πηγής Γραμμικό LED

Γενικές πληροφορίες

Περίβλημα	Ακουστικό Πλαίσιο
Κωδικός προϊόντος	PRA0210CL012DAC
Οικογένεια προϊόντος	NOTUS
Διαχύτης	PMMA
Εξοπλισμός Ελέγχου	Ενσωματωμένο ECG
Επιλογές Ελέγχου Διαχείρισης	DALI2
Επιλογές Ασύρματης Διαχείρισης	Casambi
Πλάτος	102 mm
Μήκος	616 mm
Ύψος	200 mm

Ηλεκτρικά δεδομένα

Κατανάλωση	22,7 W
Απόδοση	93.3 lm/W
Κυματισμός	3
Power Factor	0.96
Ονομαστική Τάση	230 V

Έξοδος Φωτιστικού

Τύποσ Δέσμης	VW
Δέσμη	360º
Φωτεινή Ροή	2118 lm
CRI CCT	940

Κατανομή φωτός

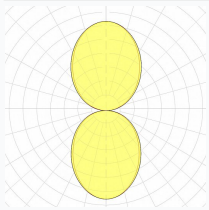



Χαρακτηριστικά ασφαλείας

IK	04
IP	40
Protection Class	Class I

Συνθήκες Λειτουργίας Θερμοκρασίας

Διάρκεια Ζωής	>80.000h L80B10@35°C
Λειτουργική Θερμοκρασία Περιβάλλοντος	-10...+45°C
Επίπεδο Λειτουργικής Υγρασίας	5...95%