SEDO 2 NOTUS 16



Τεχνικά σχέδια

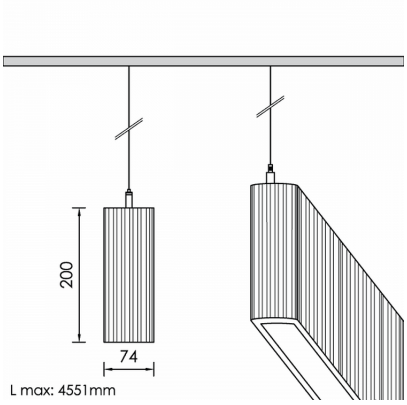

Λεπτομέρειες Προϊόντος

CE LM80 LM79 TM21 REACH

Τύπος Πηγής
Γραμμικό LED

Γενικές πληροφορίες

Περίβλημα	Ακουστικό Πλαίσιο
Κωδικός προϊόντος	PRA0350CL011ON
Οικογένεια προϊόντος	NOTUS
Διαχύτης	PMMA
Εξοπλισμός Ελέγχου	Ενσωματωμένο ECG
Επιλογές Ελέγχου Διαχείρισης	On-Off
Πλάτος	74 mm
Μήκος	2000 mm
Ύψος	200 mm

Ηλεκτρικά δεδομένα

Κατανάλωση	59,1 W
Απόδοση	90 lm/W
Κυματισμός	3
Power Factor	0.96
Ονομαστική Τάση	230 V

Έξοδος Φωτιστικού

Τύποσ Δέσμης	VW
Δέσμη	104º
Φωτεινή Ροή	5319 lm
CRI CCT	930
Glare Indicator Ugr Longwise Optics	26
Glare Indicator Ugr Parallel Optics	26

Κατανομή φωτός

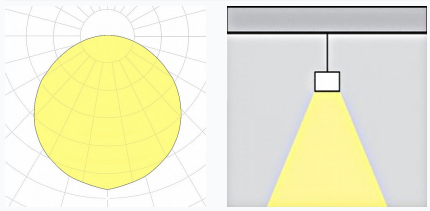

Χαρακτηριστικά ασφαλείας

IK	04
IP	40
Protection Class	Class I

Συνθήκες Λειτουργίας Θερμοκρασίας

Διάρκεια Ζωής	>80.000h L80B10@35°C
Λειτουργική Θερμοκρασία Περιβάλλοντος	-10...+45°C
Επίπεδο Λειτουργικής Υγρασίας	5...95%