SEDO BENE 20



Τεχνικά σχέδια

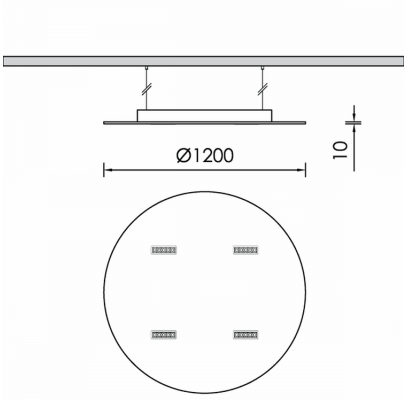

Λεπτομέρειες Προϊόντος

CE LM80 LM79 TM21 REACH

Τύπος Πηγής Γραμμικό LED

Γενικές πληροφορίες

Περίβλημα	Ακουστικό Πλαίσιο
Κωδικός προϊόντος	PRA0474CL018DAC
Οικογένεια προϊόντος	BENE
Διαχύτης	PMMA
Εξοπλισμός Ελέγχου	Απομακρυσμένο ECG
Επιλογές Ελέγχου Διαχείρισης	DALI2
Επιλογές Ασύρματης Διαχείρισης	Casambi
Ύψος	10 mm
Διάμετρος	1200 mm

Ηλεκτρικά δεδομένα

Κατανάλωση	8,8 W
Απόδοση	88.18 lm/W
Κυματισμός	3
Power Factor	0.96

Έξοδος Φωτιστικού

Τύποσ Δέσμης	W
Δέσμη	45º
Φωτεινή Ροή	776 lm
CRI CCT	927

Κατανομή φωτός

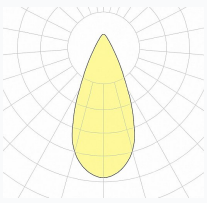

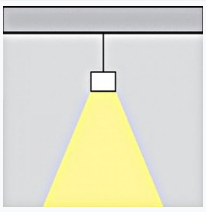

Χαρακτηριστικά ασφαλείας

IK	04
IP	20

Συνθήκες Λειτουργίας Θερμοκρασίας

Λειτουργική Θερμοκρασία Περιβάλλοντος	-10...+45°C
Επίπεδο Λειτουργικής Υγρασίας	5...95%