VERNO 1 T30



Τεχνικά σχέδια

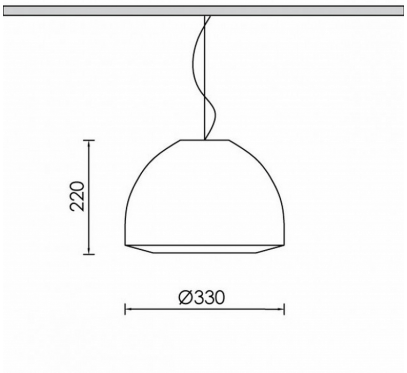

Λεπτομέρειες Προϊόντος

CE LM80 LM79 TM21 REACH

Τύπος Πηγής Λαμπτήρας LED E27

Γενικές πληροφορίες

Περίβλημα	Μέταλλο
Κωδικός προϊόντος	DES0138CL025
Οικογένεια προϊόντος	VERNO
Ύψος	220 mm
Διάμετρος	330 mm

Ηλεκτρικά δεδομένα

Έξοδος Φωτιστικού

Κατανομή φωτός

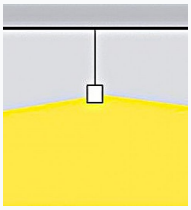

Χαρακτηριστικά ασφαλείας

IK	03

Συνθήκες Λειτουργίας

Θερμοκρασίας