# VERNO 1 T30



## Τεχνικά σχέδια

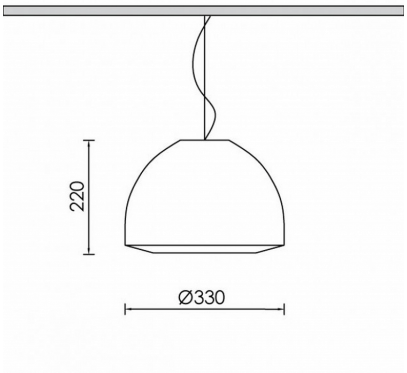


## Λεπτομέρειες Προϊόντος

CE LM80 LM79 TM21 REACH

Τύπος Πηγής Λαμπτήρας LED E27

### Γενικές πληροφορίες

| | |
|---|---|
| Περίβλημα | Μέταλλο |
| Κωδικός προϊόντος | DES0138CL029 |
| Οικογένεια προϊόντος | VERNO |
| Ύψος | 220 mm |
| Διάμετρος | 330 mm |

### Ηλεκτρικά δεδομένα

### Έξοδος Φωτιστικού

### Κατανομή φωτός

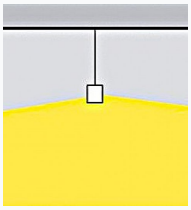

### Χαρακτηριστικά ασφαλείας

| | |
|---|---|
| IK | 03 |

### Συνθήκες Λειτουργίας

Θερμοκρασίας