FUMO SP 1



Τεχνικά σχέδια

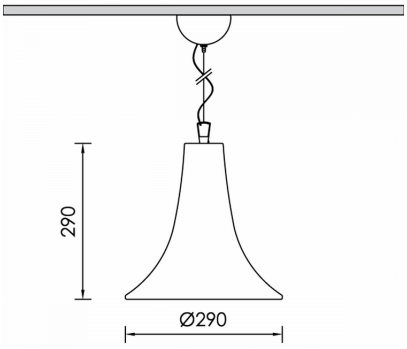

Λεπτομέρειες Προϊόντος

CE LM80 LM79 TM21 REACH

Τύπος Πηγής Λαμπτήρας LED E27

Γενικές πληροφορίες

Περίβλημα	Σκυρόδεμα
Κωδικός προϊόντος	DES0144CL107
Οικογένεια προϊόντος	FUMO
Ύψος	290 mm
Διάμετρος	290 mm

Ηλεκτρικά δεδομένα

Έξοδος Φωτιστικού

Κατανομή φωτός

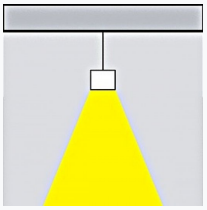

Χαρακτηριστικά ασφαλείας

IK	02
IP	20

Συνθήκες Λειτουργίας

Θερμοκρασίας