FERUS 20 TABLE B



Τεχνικά σχέδια

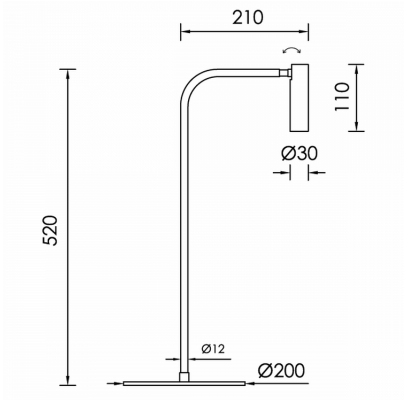

Λεπτομέρειες Προϊόντος

CE LM80 LM79 TM21 REACH

Τύπος Πηγής Υψηλής Απόδοσης LED

Γενικές πληροφορίες

Περίβλημα	Μέταλλο
Κωδικός προϊόντος	DET0029CL004ON
Οικογένεια προϊόντος	FERUS
Εξοπλισμός Ελέγχου	Ενσωματωμένο ECG
Επιλογές Ελέγχου Διαχείρισης	On-Off
Ύψος	320 mm

Ηλεκτρικά δεδομένα

Κατανάλωση	1,7 W
Απόδοση	103.53 lm/W
Κυματισμός	3
Power Factor	0.96
Ονομαστική Τάση	230 V

Έξοδος Φωτιστικού

Τύποσ Δέσμης	ASY
Φωτεινή Ροή	176 lm
CRI CCT	940

Κατανομή φωτός

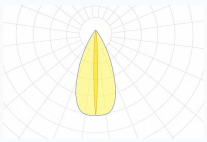

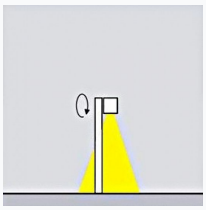

Χαρακτηριστικά ασφαλείας

IK	04
IP	40
Protection Class	Class I

Συνθήκες Λειτουργίας Θερμοκρασίας

Διάρκεια Ζωής	>50.000h L80B10@35°C
Λειτουργική Θερμοκρασία Περιβάλλοντος	-20...+45ºC
Επίπεδο Λειτουργικής Υγρασίας	5...95%