FERUS 20 WALL 3



Τεχνικά σχέδια

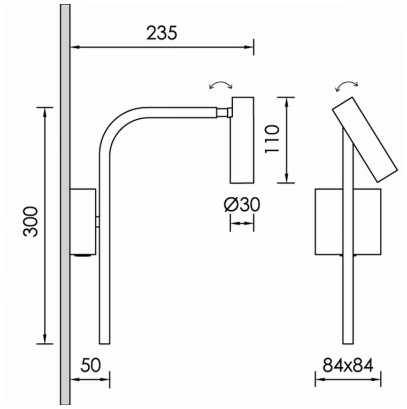

Λεπτομέρειες Προϊόντος

CE LM80 LM79 TM21 REACH

Τύπος Πηγής Υψηλής Απόδοσης LED

Γενικές πληροφορίες

Περίβλημα	Μέταλλο
Κωδικός προϊόντος	DER0209CL002ON
Οικογένεια προϊόντος	FERUS
Εξοπλισμός Ελέγχου	Ενσωματωμένο ECG
Επιλογές Ελέγχου Διαχείρισης	On-Off
Πλάτος	84 mm
Μήκος	110 mm
Ύψος	235 mm

Ηλεκτρικά δεδομένα

Κατανάλωση	1,1 W
Απόδοση	104.55 lm/W
Κυματισμός	3
Power Factor	0.96
Ονομαστική Τάση	230 V

Έξοδος Φωτιστικού

Τύποσ Δέσμης	M
Δέσμη	25º
Φωτεινή Ροή	115 lm
CRI CCT	927

Κατανομή φωτός

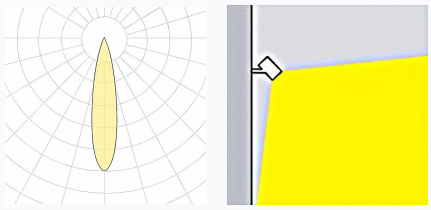

Χαρακτηριστικά ασφαλείας

IK	05
IP	40
Protection Class	Class I

Συνθήκες Λειτουργίας Θερμοκρασίας

Διάρκεια Ζωής	>50.000h L80B10@35°C
Λειτουργική Θερμοκρασία Περιβάλλοντος	-10...+45ºC
Επίπεδο Λειτουργικής Υγρασίας	5...95%