PONOS SQ 42B H.P.LED



Τεχνικά σχέδια

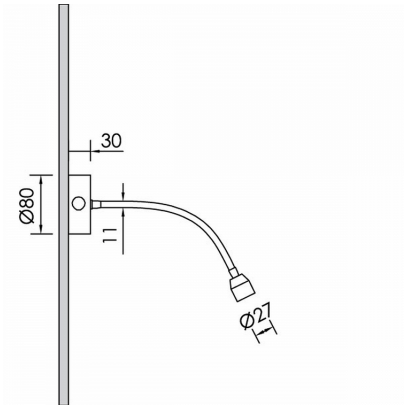

Λεπτομέρειες Προϊόντος

CE LM80 LM79 TM21 REACH

Τύπος Πηγής Υψηλής Απόδοσης LED

Γενικές πληροφορίες

Περίβλημα	Μέταλλο
Κωδικός προϊόντος	DER0282CL003ON
Οικογένεια προϊόντος	PONOS
Εξοπλισμός Ελέγχου	Ενσωματωμένο ECG
Επιλογές Ελέγχου Διαχείρισης	On-Off

Ηλεκτρικά δεδομένα

Κατανάλωση	1,1 W
Απόδοση	104.55 lm/W
Κυματισμός	3
Power Factor	0.96
Ονομαστική Τάση	230 V

Έξοδος Φωτιστικού

Τύποσ Δέσμης	ASY
Φωτεινή Ροή	115 lm
CRI CCT	927

Κατανομή φωτός

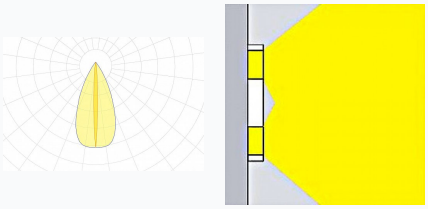

Χαρακτηριστικά ασφαλείας

IK	05
IP	40
Protection Class	Class I

Συνθήκες Λειτουργίας Θερμοκρασίας

Διάρκεια Ζωής	>50.000h L80B10@35°C
Λειτουργική Θερμοκρασία Περιβάλλοντος	-10...+45ºC
Επίπεδο Λειτουργικής Υγρασίας	5...95%