PONOS SQ 43 H.P.LED



Τεχνικά σχέδια

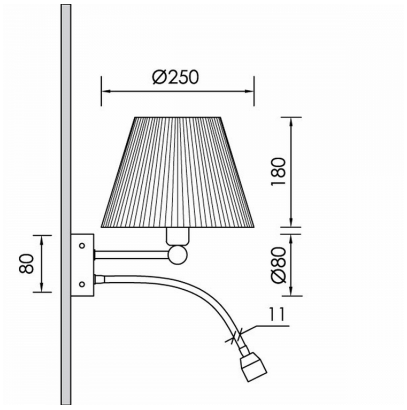

Λεπτομέρειες Προϊόντος

CE LM80 LM79 TM21 REACH

Τύπος Πηγής Λαμπτήρας LED E14

Γενικές πληροφορίες

Περίβλημα	Μέταλλο
Κωδικός προϊόντος	DER0324CL001
Οικογένεια προϊόντος	PONOS
Εξοπλισμός Ελέγχου	Ενσωματωμένο ECG
Ύψος	180 mm
Διάμετρος	250 mm

Ηλεκτρικά δεδομένα

Έξοδος Φωτιστικού

Κατανομή φωτός

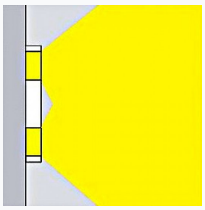

Χαρακτηριστικά ασφαλείας

IK	01
IP	40

Συνθήκες Λειτουργίας

Θερμοκρασίας