# FORTIS Q SQUARE LED



## Τεχνικά σχέδια

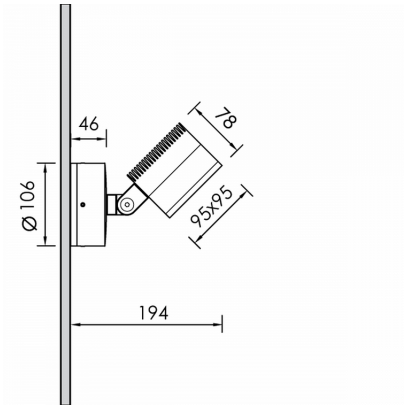


## Λεπτομέρειες Προϊόντος

CE LM80 LM79 TM21 REACH

Τύπος Πηγής LED
επί πλακέτας

### Γενικές πληροφορίες

| | |
|---|---|
| Περίβλημα | Αλουμίνιο |
| Κωδικός προϊόντος | PJ0051CL001DAC |
| Οικογένεια προϊόντος | FORTIS |
| Διαχύτης | Διαφανές Γυαλί Ασφαλείας |
| Εξοπλισμός Ελέγχου | Ενσωματωμένο ECG |
| Επιλογές Ελέγχου Διαχείρισης | DALI2 |
| Επιλογές Ασύρματης Διαχείρισης | Casambi |
| Πλάτος | 95 mm |
| Μήκος | 95 mm |
| Ύψος | 194 mm |

### Ηλεκτρικά δεδομένα

| | |
|---|---|
| Κατανάλωση | 16,1 W |
| Απόδοση | 87.89 lm/W |
| Κυματισμός | 3 |
| Power Factor | 0.96 |
| Ονομαστική Τάση | 230 V |

### Έξοδος Φωτιστικού

| | |
|---|---|
| Τύποσ Δέσμης | N |
| Δέσμη | 15 |
| Φωτεινή Ροή | 1415 lm |
| CRI CCT | 930 |

### Κατανομή φωτός

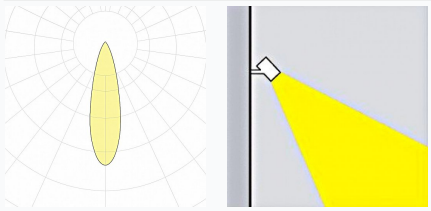

### Χαρακτηριστικά ασφαλείας

| | |
|---|---|
| IK | 06 |
| IP | 54 |
| Protection Class | Class I |

### Συνθήκες Λειτουργίας Θερμοκρασίας

| | |
|---|---|
| Διάρκεια Ζωής | >60.000h L80B10@35°C |
| Λειτουργική Θερμοκρασία Περιβάλλοντος | -20...+45ºC |
| Επίπεδο Λειτουργικής Υγρασίας | 5...95% |