# NEPA MAX OUTDOOR BRASS



## Τεχνικά σχέδια

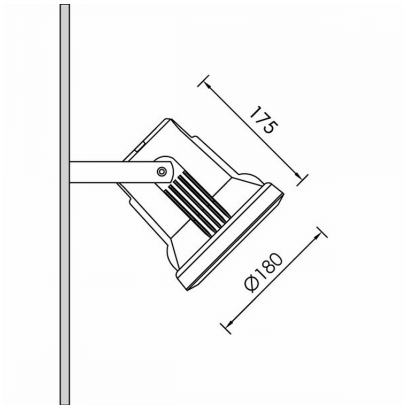


## Λεπτομέρειες Προϊόντος

CE LM80 LM79 TM21 REACH

Τύπος Πηγής Λαμπτήρας LED E27

### Γενικές πληροφορίες

| | |
|---|---|
| Περίβλημα | Ορείχαλκος |
| Κωδικός προϊόντος | PJ0169CL003 |
| Οικογένεια προϊόντος | NEPA |
| Διαχύτης | Διαφανές Γυαλί Ασφαλείας |
| Εξοπλισμός Ελέγχου | Ενσωματωμένο ECG |
| Ύψος | 175 mm |
| Διάμετρος | 180 mm |

### Ηλεκτρικά δεδομένα

### Έξοδος Φωτιστικού

### Κατανομή φωτός

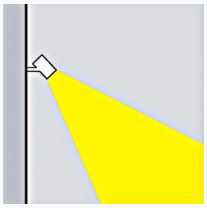

### Χαρακτηριστικά ασφαλείας

| | |
|---|---|
| IK | 07 |
| IP | 65 |

### Συνθήκες Λειτουργίας

Θερμοκρασίας