NEPA MAX OUTDOOR BRASS



Τεχνικά σχέδια

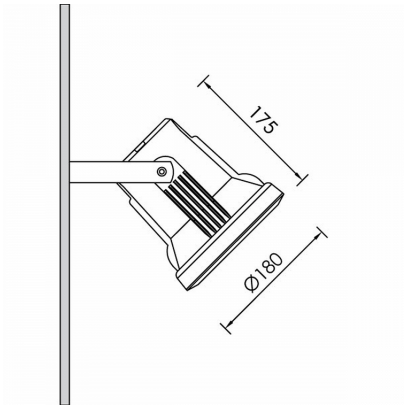

Λεπτομέρειες Προϊόντος

CE LM80 LM79 TM21 REACH

Τύπος Πηγής Λαμπτήρας LED E27

Γενικές πληροφορίες

Περίβλημα	Αλουμίνιο
Κωδικός προϊόντος	PJ0169CL009
Οικογένεια προϊόντος	NEPA
Διαχύτης	Διαφανές Γυαλί Ασφαλείας
Ύψος	175 mm
Διάμετρος	180 mm

Ηλεκτρικά δεδομένα

Έξοδος Φωτιστικού

Κατανομή φωτός

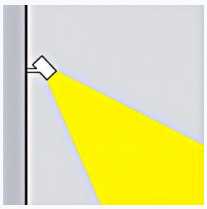

Χαρακτηριστικά ασφαλείας

IK	07
IP	65

Συνθήκες Λειτουργίας

Θερμοκρασίας