# NOXA 2 OUT



## Τεχνικά σχέδια

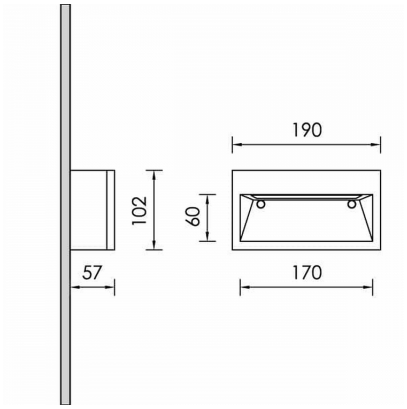


## Λεπτομέρειες Προϊόντος

CE LM80 LM79 TM21 REACH

Τύπος Πηγής Υψηλής Απόδοσης LED

### Γενικές πληροφορίες

| | |
|---|---|
| Περίβλημα | Αλουμίνιο |
| Κωδικός προϊόντος | WF0010CL009DA |
| Οικογένεια προϊόντος | NOXA |
| Διαχύτης | Οπάλιο Πολυκαρμπονικό |
| Επιλογές Ελέγχου Διαχείρισης | DALI2 |
| Πλάτος | 102 mm |
| Μήκος | 102 mm |
| Ύψος | 55 mm |

### Ηλεκτρικά δεδομένα

| | |
|---|---|
| Κατανάλωση | 3.2 W |
| Απόδοση | 73.75 lm/W |
| Κυματισμός | 3 |
| Power Factor | 0.96 |
| Ονομαστική Τάση | 230 V |

### Έξοδος Φωτιστικού

| | |
|---|---|
| Τύποσ Δέσμης | ASY |
| Φωτεινή Ροή | 236 lm |
| CRI CCT | 927 |

### Κατανομή φωτός

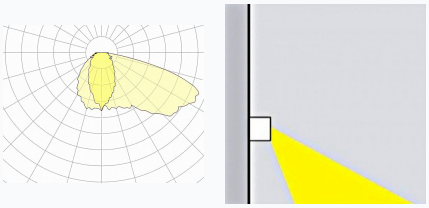

### Χαρακτηριστικά ασφαλείας

| | |
|---|---|
| IK | 08 |
| IP | 65 |
| Protection Class | Class I |

### Συνθήκες Λειτουργίας Θερμοκρασίας

| | |
|---|---|
| Διάρκεια Ζωής | >50.000h L80B10@35°C |
| Λειτουργική Θερμοκρασία Περιβάλλοντος | -20...+45°C |
| Επίπεδο Λειτουργικής Υγρασίας | 5...95% |