NOXA OUT



Τεχνικά σχέδια

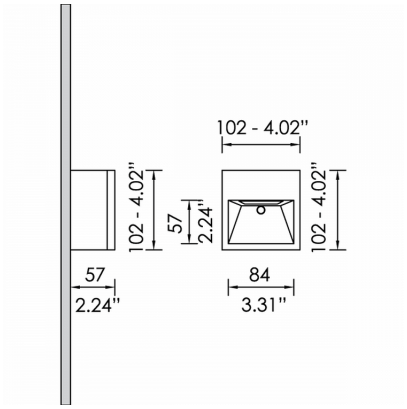

Λεπτομέρειες Προϊόντος

CE LM80 LM79 TM21 REACH

Τύπος Πηγής Υψηλής Απόδοσης LED

Γενικές πληροφορίες

Περίβλημα	Αλουμίνιο
Κωδικός προϊόντος	WF0039CL009DA
Οικογένεια προϊόντος	NOXA
Διαχύτης	Οπάλιο Πολυκαρμπονικό
Εξοπλισμός Ελέγχου	Ενσωματωμένο ECG
Επιλογές Ελέγχου Διαχείρισης	DALI2
Πλάτος	102 mm
Μήκος	102 mm
Ύψος	57 mm

Ηλεκτρικά δεδομένα

Κατανάλωση	1.6 W
Απόδοση	81.25 lm/W
Κυματισμός	3
Power Factor	0.96
Ονομαστική Τάση	230 V

Έξοδος Φωτιστικού

Τύποσ Δέσμης	ASY
Φωτεινή Ροή	130 lm
CRI CCT	940

Κατανομή φωτός

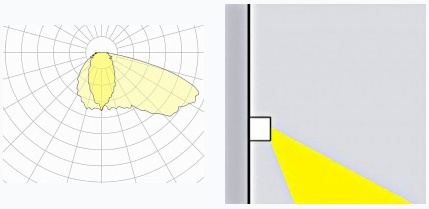

Χαρακτηριστικά ασφαλείας

IK	08
IP	65
Protection Class	Class I

Συνθήκες Λειτουργίας Θερμοκρασίας

Διάρκεια Ζωής	>50.000h L80B10@35°C
Λειτουργική Θερμοκρασία Περιβάλλοντος	-20...+45°C
Επίπεδο Λειτουργικής Υγρασίας	5...95%