PORTO 1 BRASS DIGITUS



Τεχνικά σχέδια

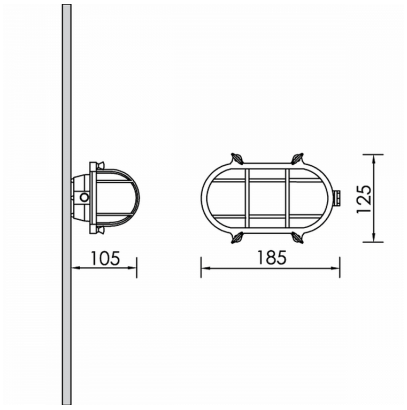

Λεπτομέρειες Προϊόντος

CE LM80 LM79 TM21 REACH

Τύπος Πηγής Λαμπτήρας LED E27

Γενικές πληροφορίες

Περίβλημα	Ορείχαλκος
Κωδικός προϊόντος	WF0112CL003
Οικογένεια προϊόντος	PORTO
Διαχύτης	Αμοβολισμένο Γυαλί Ασφαλείας
Πλάτος	125 mm
Μήκος	185 mm
Ύψος	105 mm

Ηλεκτρικά δεδομένα

Έξοδος Φωτιστικού

Κατανομή φωτός

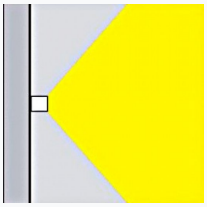

Χαρακτηριστικά ασφαλείας

IK	08
IP	65

Συνθήκες Λειτουργίας

Θερμοκρασίας