PORTO 10 BRASS DIGITUS



Τεχνικά σχέδια

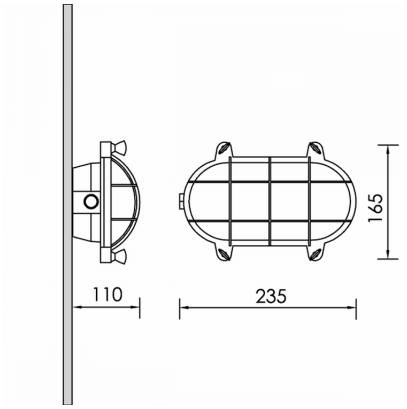

Λεπτομέρειες Προϊόντος

CE LM80 LM79 TM21 REACH

Τύπος Πηγής Λαμπτήρας LED E27

Γενικές πληροφορίες

Περίβλημα	Ορείχαλκος
Κωδικός προϊόντος	WF0115CL009
Οικογένεια προϊόντος	PORTO
Διαχύτης	Αμοβολισμένο Γυαλί Ασφαλείας
Πλάτος	165 mm
Μήκος	235 mm
Ύψος	110 mm

Ηλεκτρικά δεδομένα

Έξοδος Φωτιστικού

Κατανομή φωτός

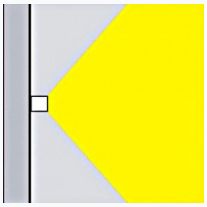

Χαρακτηριστικά ασφαλείας

IK	08
IP	65

Συνθήκες Λειτουργίας

Θερμοκρασίας