PORTO 6 BRASS DIGITUS



Τεχνικά σχέδια

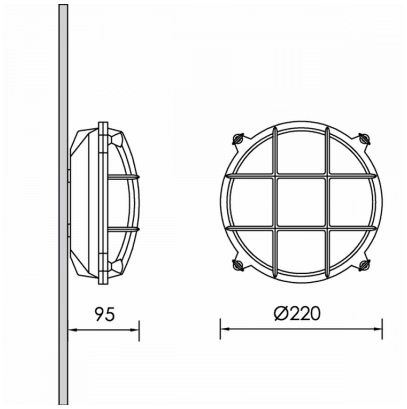

Λεπτομέρειες Προϊόντος

CE LM80 LM79 TM21 REACH

Τύπος Πηγής Λαμπτήρας LED E27

Γενικές πληροφορίες

Περίβλημα	Ορείχαλκος
Κωδικός προϊόντος	WF0117CL002
Οικογένεια προϊόντος	PORTO
Διαχύτης	Αμοβολισμένο Γυαλί Ασφαλείας
Ύψος	95 mm
Διάμετρος	220 mm

Ηλεκτρικά δεδομένα

Έξοδος Φωτιστικού

Κατανομή φωτός

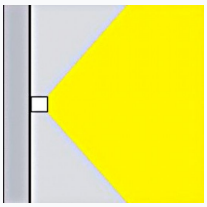

Χαρακτηριστικά ασφαλείας

IK	08
IP	65

Συνθήκες Λειτουργίας

Θερμοκρασίας