ROTONDA A



Τεχνικά σχέδια

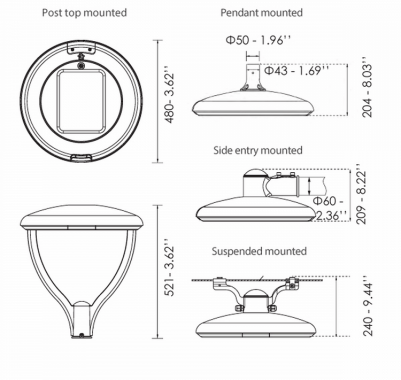

Λεπτομέρειες Προϊόντος

CE LM80 LM79 TM21 REACH

Τύπος Πηγής Υψηλής Απόδοσης LED

Γενικές πληροφορίες

Περίβλημα	Αλουμίνιο
Κωδικός προϊόντος	AM0042CL003DA
Οικογένεια προϊόντος	ROTONDA
Διαχύτης	Φακός
Εξοπλισμός Ελέγχου	Ενσωματωμένο ECG
Επιλογές Ελέγχου Διαχείρισης	DALI2
Ύψος	521 mm
Διάμετρος	480 mm

Ηλεκτρικά δεδομένα

Κατανάλωση	120 W
Απόδοση	110 lm/W
Κυματισμός	3
Power Factor	0.96
Ονομαστική Τάση	3 V

Έξοδος Φωτιστικού

Τύποσ Δέσμης	II
Δέσμη	118º
Φωτεινή Ροή	13200 lm
CRI CCT	730

Κατανομή φωτός

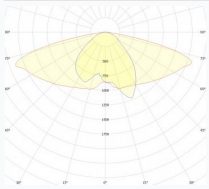

Χαρακτηριστικά ασφαλείας

IK	08
IP	66
Protection Class	Class II

Συνθήκες Λειτουργίας Θερμοκρασίας

Διάρκεια Ζωής	>100.000h L70B10@25°C
Λειτουργική Θερμοκρασία Περιβάλλοντος	-30…+45°C
Επίπεδο Λειτουργικής Υγρασίας	5…95%