# ROTONDA B



## Τεχνικά σχέδια

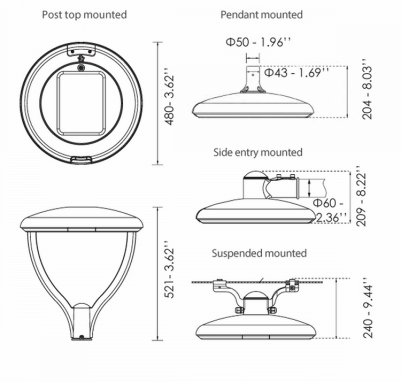


## Λεπτομέρειες Προϊόντος

CE LM80 LM79 TM21 REACH

Τύπος Πηγής Υψηλής Απόδοσης LED

### Γενικές πληροφορίες

| | |
|---|---|
| Περίβλημα | Αλουμίνιο |
| Κωδικός προϊόντος | AM0082CL003DA |
| Οικογένεια προϊόντος | ROTONDA |
| Διαχύτης | Φακός |
| Εξοπλισμός Ελέγχου | Ενσωματωμένο ECG |
| Επιλογές Ελέγχου Διαχείρισης | DALI2 |
| Ύψος | 204 mm |
| Διάμετρος | 480 mm |

### Ηλεκτρικά δεδομένα

| | |
|---|---|
| Κατανάλωση | 70 W |
| Απόδοση | 125 lm/W |
| Κυματισμός | 3 |
| Power Factor | 0.96 |
| Ονομαστική Τάση | 3 V |

### Έξοδος Φωτιστικού

| | |
|---|---|
| Τύποσ Δέσμης | I |
| Δέσμη | 110º |
| Φωτεινή Ροή | 8750 lm |
| CRI CCT | 730 |

### Κατανομή φωτός

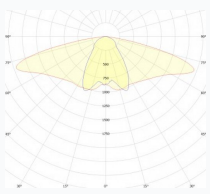

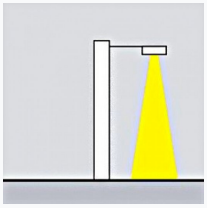

### Χαρακτηριστικά ασφαλείας

| | |
|---|---|
| IK | 08 |
| IP | 66 |
| Protection Class | Class II |

### Συνθήκες Λειτουργίας Θερμοκρασίας

| | |
|---|---|
| Διάρκεια Ζωής | >100.000h L70B10@25°C |
| Λειτουργική Θερμοκρασία Περιβάλλοντος | -30...+45°C |
| Επίπεδο Λειτουργικής Υγρασίας | 5...95% |