VILLA



Τεχνικά σχέδια

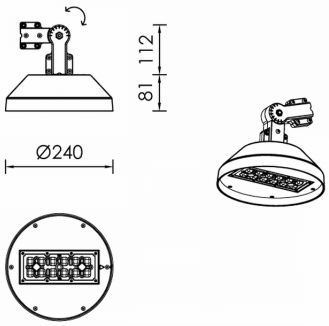

Λεπτομέρειες Προϊόντος

CE LM80 LM79 TM21 REACH

Τύπος Πηγής Υψηλής Απόδοσης LED

Γενικές πληροφορίες

Περίβλημα	Αλουμίνιο
Κωδικός προϊόντος	AM0307CL002DAC
Οικογένεια προϊόντος	VILLA
Διαχύτης	PMMA
Εξοπλισμός Ελέγχου	Ενσωματωμένο ECG
Επιλογές Ελέγχου Διαχείρισης	DALI2
Επιλογές Ασύρματης Διαχείρισης	Casambi
Ύψος	81 mm
Διάμετρος	240 mm

Ηλεκτρικά δεδομένα

Κατανάλωση	19 W
Απόδοση	133.68 lm/W
Κυματισμός	3
Power Factor	0.96
Ονομαστική Τάση	220–240 V

Έξοδος Φωτιστικού

Τύποσ Δέσμης	III
Φωτεινή Ροή	2540 lm
CRI CCT	730

Κατανομή φωτός

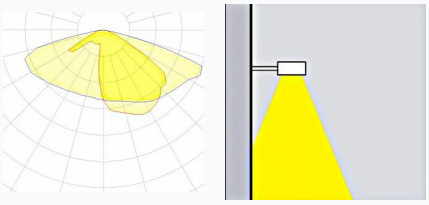

Χαρακτηριστικά ασφαλείας

IK	05
IP	66
Protection Class	Class II

Συνθήκες Λειτουργίας Θερμοκρασίας

Διάρκεια Ζωής	>100.000h L70B10@25°C
Λειτουργική Θερμοκρασία Περιβάλλοντος	-30...+45°C
Επίπεδο Λειτουργικής Υγρασίας	5...95%