SYSTAR ASYMMETRIC 50



Τεχνικά σχέδια

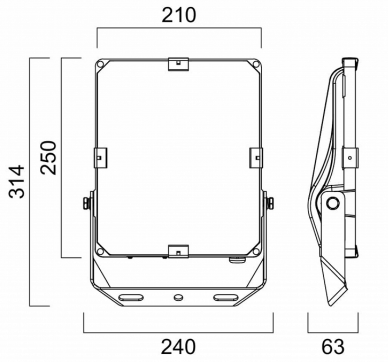

Λεπτομέρειες Προϊόντος

CE LM80 LM79 TM21 REACH

Τύπος Πηγής Γραμμικό LED

Γενικές πληροφορίες

Περίβλημα	Αλουμίνιο
Κωδικός προϊόντος	FL0019CL002ON
Οικογένεια προϊόντος	SYSTAR
Διαχύτης	Διαφανές Γυαλί
Εξοπλισμός Ελέγχου	Ενσωματωμένο ECG
Επιλογές Ελέγχου Διαχείρισης	On-Off
Πλάτος	210 mm
Μήκος	250 mm
Ύψος	63 mm

Ηλεκτρικά δεδομένα

Κατανάλωση	50 W
Απόδοση	135 lm/W
Κυματισμός	3
Power Factor	0.96
Ονομαστική Τάση	3 V

Έξοδος Φωτιστικού

Τύποσ Δέσμης	VW
Δέσμη	90º
Φωτεινή Ροή	6750 lm
CRI CCT	940

Κατανομή φωτός

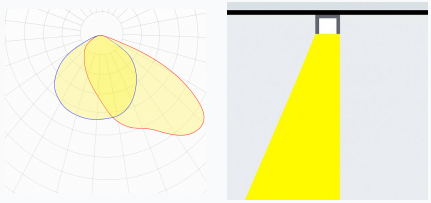

Χαρακτηριστικά ασφαλείας

IK	08
IP	66
Protection Class	Class I

Συνθήκες Λειτουργίας Θερμοκρασίας

Διάρκεια Ζωής	>50.000h L70B50
Λειτουργική Θερμοκρασία Περιβάλλοντος	-30...+50°C
Επίπεδο Λειτουργικής Υγρασίας	5...95%