# ARBOR FOCUS



## Τεχνικά σχέδια

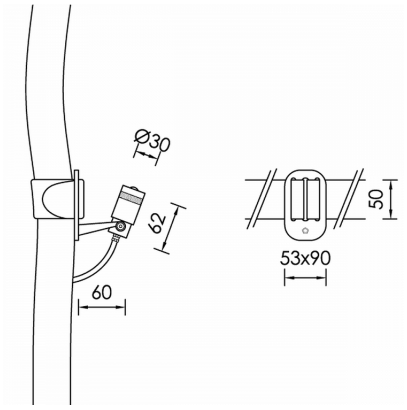


## Λεπτομέρειες Προϊόντος

CE LM80 Τύπος Πηγής Υψηλής Απόδοσης LED

### Γενικές πληροφορίες

| | |
|---|---|
| Περίβλημα | Ορείχαλκος, Καουτσούκ |
| Κωδικός προϊόντος | PJ0227CL109DAC |
| Οικογένεια προϊόντος | ARBOR |
| Διαχύτης | Γυάλινος Φακός |
| Εξοπλισμός Ελέγχου | Απομακρυσμένο ECG |
| Επιλογές Ελέγχου Διαχείρισης | DALI2 |
| Επιλογές Ασύρματης Διαχείρισης | Casambi |

### Ηλεκτρικά δεδομένα

| | |
|---|---|
| Κατανάλωση | 1.62 W |
| Απόδοση | 106.17 lm/W |
| Κυματισμός | 3 |
| Power Factor | 0.96 |

### Έξοδος Φωτιστικού

| | |
|---|---|
| Τύποσ Δέσμης | M |
| Δέσμη | 25º |
| Φωτεινή Ροή | 172 lm |
| CRI CCT | 830 |

### Κατανομή φωτός

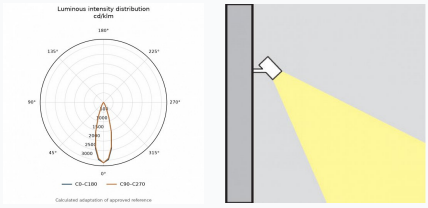


### Χαρακτηριστικά ασφαλείας

| | |
|---|---|
| IK | 07 |
| IP | 67 |
| Protection Class | Class III |

### Συνθήκες Λειτουργίας Θερμοκρασίας

| | |
|---|---|
| Διάρκεια Ζωής | >50.000h L80B10 |