# BELL TALIS 30



## Τεχνικά σχέδια

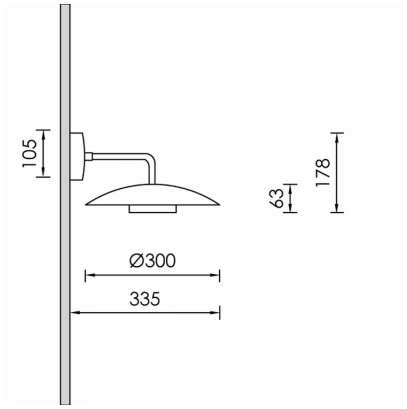


## Λεπτομέρειες Προϊόντος

CE

Τύπος Πηγής Υψηλής Απόδοσης LED

### Γενικές πληροφορίες

| | |
|---|---|
| Περίβλημα | Αλουμίνιο |
| Κωδικός προϊόντος | WF0242CL140ON |
| Οικογένεια προϊόντος | BELL |
| Εξοπλισμός Ελέγχου | Ενσωματωμένο ECG |
| Επιλογές Ελέγχου Διαχείρισης | On-Off |
| Ύψος | 63 mm |
| Διάμετρος | 300 mm |

### Ηλεκτρικά δεδομένα

| | |
|---|---|
| Κατανάλωση | 3.13 W |
| Απόδοση | 58.15 lm/W |
| Κυματισμός | 3 |
| Power Factor | 0.96 |
| Ονομαστική Τάση | 230 V |

### Έξοδος Φωτιστικού

| | |
|---|---|
| Φωτεινή Ροή | 182 lm |
| CRI CCT | 940 |

### Κατανομή φωτός

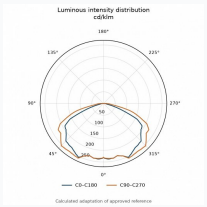


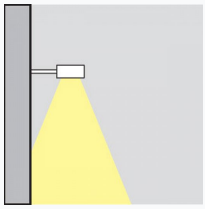

### Χαρακτηριστικά ασφαλείας

| | |
|---|---|
| IK | 04 |
| IP | 65 |

### Συνθήκες Λειτουργίας Θερμοκρασίας