BELL TALIS 30



Τεχνικά σχέδια

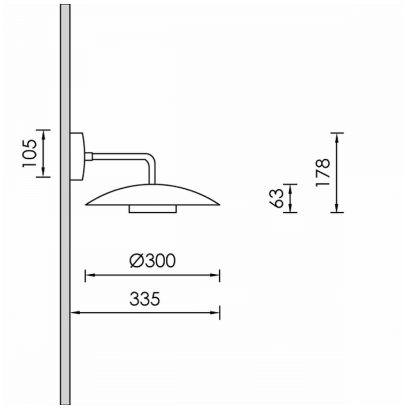

Λεπτομέρειες Προϊόντος

CE

Τύπος Πηγής Υψηλής Απόδοσης LED

Γενικές πληροφορίες

Περίβλημα	Αλουμίνιο
Κωδικός προϊόντος	WF0242CL002ON
Οικογένεια προϊόντος	BELL
Εξοπλισμός Ελέγχου	Ενσωματωμένο ECG
Επιλογές Ελέγχου Διαχείρισης	On-Off
Ύψος	63 mm
Διάμετρος	300 mm

Ηλεκτρικά δεδομένα

Κατανάλωση	3.13 W
Απόδοση	58.15 lm/W
Κυματισμός	3
Power Factor	0.96
Ονομαστική Τάση	230 V

Έξοδος Φωτιστικού

Φωτεινή Ροή	182 lm
CRI CCT	940

Κατανομή φωτός

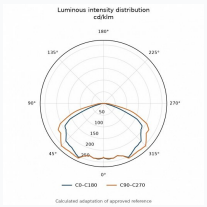

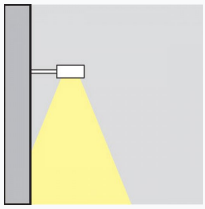

Χαρακτηριστικά ασφαλείας

IK	04
IP	65

Συνθήκες Λειτουργίας Θερμοκρασίας