CONCRETE CONTO 2M



Τεχνικά σχέδια

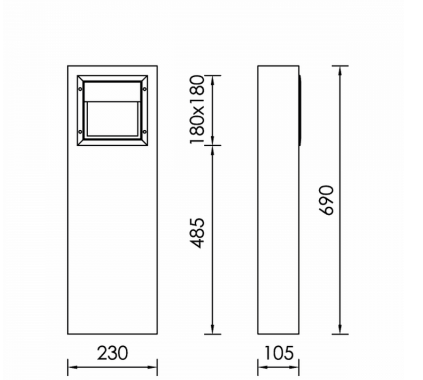

Λεπτομέρειες Προϊόντος

CE LM80 LM79 TM21 REACH

Τύπος Πηγής Υψηλής Απόδοσης LED

Γενικές πληροφορίες

Περίβλημα	Σκυρόδεμα
Κωδικός προϊόντος	BO0133CL003
Οικογένεια προϊόντος	CONCRETE
Διαχύτης	Αμοβολισμένο Γυαλί Ασφαλείας
Πλάτος	105 mm
Μήκος	230 mm
Ύψος	690 mm

Ηλεκτρικά δεδομένα

Κατανάλωση	6.25 W
Απόδοση	51.84 lm/W
Κυματισμός	3
Power Factor	0.96
Ονομαστική Τάση	230 V

Έξοδος Φωτιστικού

Φωτεινή Ροή	324 lm
CRI CCT	927

Κατανομή φωτός

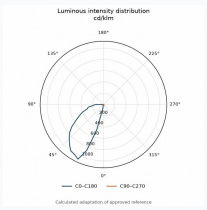

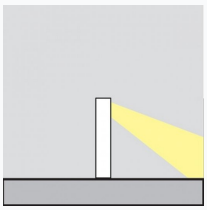

Χαρακτηριστικά ασφαλείας

IK	07
IP	65

Συνθήκες Λειτουργίας Θερμοκρασίας

Διάρκεια Ζωής	>50.000h L80B10