# FAMA



## Τεχνικά σχέδια

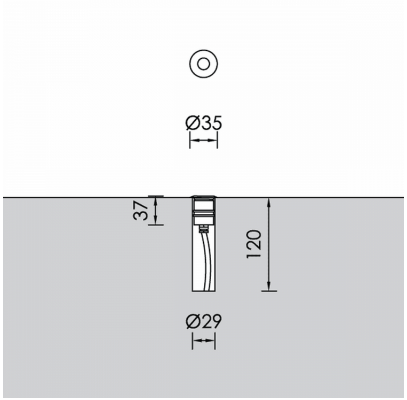


## Λεπτομέρειες Προϊόντος

CE LM80 Τύπος Πηγής Υψηλής Απόδοσης LED

### Γενικές πληροφορίες

| | |
|---|---|
| Περίβλημα | Ορείχαλκος |
| Κωδικός προϊόντος | GR0145CL003DAC |
| Οικογένεια προϊόντος | FAMA |
| Διαχύτης | Διαφανές Γυαλί Ασφαλείας |
| Εξοπλισμός Ελέγχου | Απομακρυσμένο ECG |
| Επιλογές Ελέγχου Διαχείρισης | DALI2 |
| Επιλογές Ασύρματης Διαχείρισης | Casambi |
| Ύψος | 37 mm |
| Διάμετρος | 35 mm |

### Ηλεκτρικά δεδομένα

| | |
|---|---|
| Κατανάλωση | 1.12 W |
| Απόδοση | 105.36 lm/W |
| Κυματισμός | 3 |
| Power Factor | 0.96 |

### Έξοδος Φωτιστικού

| | |
|---|---|
| Τύποσ Δέσμης | W |
| Δέσμη | 45º |
| Φωτεινή Ροή | 118 lm |
| CRI CCT | 930 |

### Κατανομή φωτός

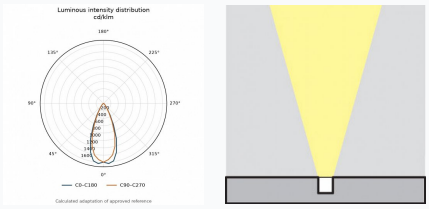


### Χαρακτηριστικά ασφαλείας

| | |
|---|---|
| IK | 07 |
| IP | 67 |

### Συνθήκες Λειτουργίας Θερμοκρασίας

| | |
|---|---|
| Διάρκεια Ζωής | >50.000h L80B10 |