FAMA L OUT DZ LED



Τεχνικά σχέδια

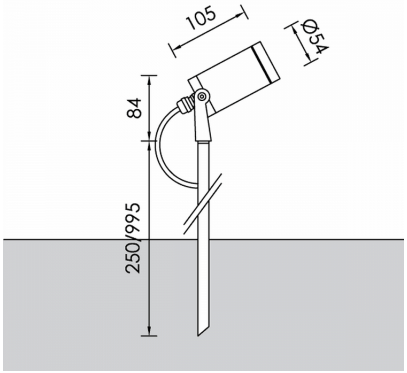

Λεπτομέρειες Προϊόντος

LM80 Τύπος Πηγής Υψηλής Απόδοσης LED

Γενικές πληροφορίες

Περίβλημα	Ανοξείδωτος Χάλυβας
Κωδικός προϊόντος	BO0161CL001ON
Οικογένεια προϊόντος	FAMA
Διαχύτης	Διαφανές Γυαλί Ασφαλείας
Επιλογές Ελέγχου Διαχείρισης	On-Off
Ύψος	105 mm
Διάμετρος	54 mm

Ηλεκτρικά δεδομένα

Κατανάλωση	3.36 W
Απόδοση	116.37 lm/W
Κυματισμός	3
Power Factor	0.96

Έξοδος Φωτιστικού

Τύποσ Δέσμης	M
Δέσμη	25º
Φωτεινή Ροή	391 lm
CRI CCT	940

Κατανομή φωτός

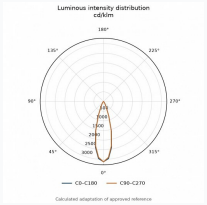

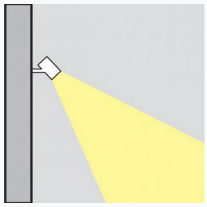

Χαρακτηριστικά ασφαλείας

IK	03
IP	64

Συνθήκες Λειτουργίας Θερμοκρασίας

Διάρκεια Ζωής	>50.000h L80B10 PAR16 / GU10 / 230V