FAMA OUT FOCUS DZ



Τεχνικά σχέδια

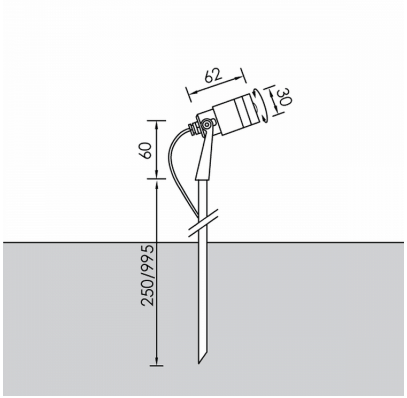

Λεπτομέρειες Προϊόντος

CE LM80 Τύπος Πηγής Υψηλής Απόδοσης LED

Γενικές πληροφορίες

Περίβλημα	Ορείχαλκος
Κωδικός προϊόντος	BO0187CL109DAC
Οικογένεια προϊόντος	FAMA
Διαχύτης	Γυάλινος Φακός
Εξοπλισμός Ελέγχου	Απομακρυσμένο ECG
Επιλογές Ελέγχου Διαχείρισης	DALI2
Επιλογές Ασύρματης Διαχείρισης	Casambi

Ηλεκτρικά δεδομένα

Κατανάλωση	1.62 W
Απόδοση	108.64 lm/W
Κυματισμός	3
Power Factor	0.96

Έξοδος Φωτιστικού

Τύποσ Δέσμης	UN
Δέσμη	8º
Φωτεινή Ροή	176 lm
CRI CCT	940

Κατανομή φωτός

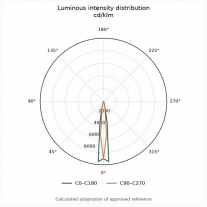

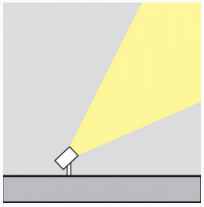

Χαρακτηριστικά ασφαλείας

IK	07
IP	67
Protection Class	Class III

Συνθήκες Λειτουργίας Θερμοκρασίας

Διάρκεια Ζωής	>50.000h L80B10