FAMA OUT SPOT DZ



Τεχνικά σχέδια

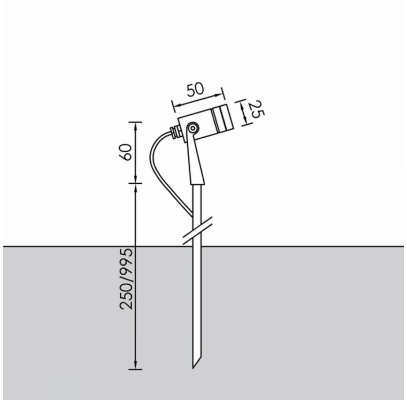

Λεπτομέρειες Προϊόντος

CE LM80 Τύπος Πηγής Υψηλής Απόδοσης LED

Γενικές πληροφορίες

Περίβλημα	Ορείχαλκος
Κωδικός προϊόντος	BO0205CL151ON
Οικογένεια προϊόντος	FAMA
Εξοπλισμός Ελέγχου	Απομακρυσμένο ECG
Επιλογές Ελέγχου Διαχείρισης	On-Off

Ηλεκτρικά δεδομένα

Κατανάλωση	1.62 W
Απόδοση	108.64 lm/W
Κυματισμός	3
Power Factor	0.96

Έξοδος Φωτιστικού

Τύποσ Δέσμης	UN
Δέσμη	8º
Φωτεινή Ροή	176 lm
CRI CCT	940

Κατανομή φωτός

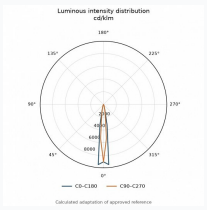

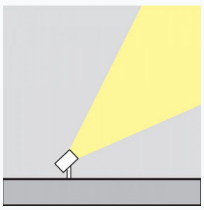

Χαρακτηριστικά ασφαλείας

IK	07
IP	67
Protection Class	Class III

Συνθήκες Λειτουργίας Θερμοκρασίας

Διάρκεια Ζωής	>50.000h L80B10