FAMA S



Τεχνικά σχέδια

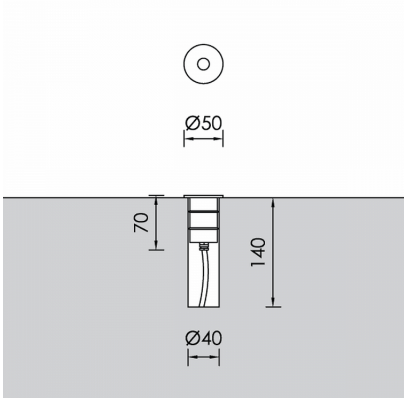

Λεπτομέρειες Προϊόντος

CE LM80 Τύπος Πηγής Υψηλής Απόδοσης LED

Γενικές πληροφορίες

Περίβλημα	Ανοξείδωτος Χάλυβας
Κωδικός προϊόντος	GR0181CL001DA
Οικογένεια προϊόντος	FAMA
Διαχύτης	Διαφανές PMMA
Εξοπλισμός Ελέγχου	Απομακρυσμένο ECG
Επιλογές Ελέγχου Διαχείρισης	DALI2
Ύψος	70 mm
Διάμετρος	50 mm

Ηλεκτρικά δεδομένα

Κατανάλωση	1.12 W
Απόδοση	116.07 lm/W
Κυματισμός	3
Power Factor	0.96

Έξοδος Φωτιστικού

Τύποσ Δέσμης	M
Δέσμη	25º
Φωτεινή Ροή	130 lm
CRI CCT	940

Κατανομή φωτός

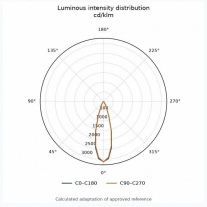

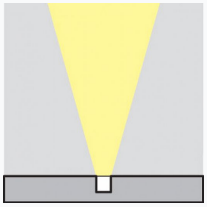

Χαρακτηριστικά ασφαλείας

IK	05
IP	67

Συνθήκες Λειτουργίας Θερμοκρασίας

Διάρκεια Ζωής	>50.000h L80B10